PROBUD Sp. z o.o.

Opracowanie:	**PROJEKT WYKONAWCZY**
Przedmiot: *(Nazwa, adres, numery działek)*	**ZABUDOWA PODCIENI BUDYNKU SĄDÓW I PROKURATUR W TARNOBRZEGU UL. HENRYKA SIENKIEWICZA 27 TARNOBRZEG (NA DZ. NR 3733,1336/6, 1336/12, 1337/13 OBRĘB 12)**
Branża:	**Konstrukcja**
Inwestor: *(Nazwa, adres)*	**SĄD OKRĘGOWY W TARNOBRZEGU UL. HENRYKA SIENKIEWICZA 27 TARNOBRZEG**
Jednostka projektowa: *(Nazwa, adres)*	**PROBUD Sp. z o.o. 33 – 100 Tarnów, ul. Boya Żeleńskiego 4, tel: (014) 621 61 48, fax: (014) 628 37 21, e-mail: probud@list.pl**

Zakres, Branża	Projektant Imię i Nazwisko, Nr uprawnień, specjalność	Data Podpis	Sprawdzający Imię i Nazwisko Nr uprawnień, specjalność	Data Podpis
		03.2008		*03.2008*
Konstrukcja	*mgr inż. Stanisław **KARASIŃSKI*** *Nr upr. 229/70 WBUiA Kraków* *w spec. konstr. - bud.* *mgr inż. Jerzy **WISŁOCKI*** *Nr upr. NBUA-7342/76/97* *w spec. konstr. - bud.* *mgr inż. Bogusław **ZAJĄC***		*mgr inż. Włodzimierz **PIASEK*** *Nr upr. GT-IV-63/52/77* *w spec. konstr. - bud.*	

Uwagi i adnotacje:

Niniejszy tom Nr.....

stanowi część całości opracowania wykonanego zgodnie z umową

Nr.....

z dnia.....

Dowód sprawdzenia kompletności dokumentacji stanowi klauzula

Nr.....z dnia.....

podpis i pieczęć

KOD DOKUMENTU 0 2 5 0 7 - 0 0 - K 0 4 - K 9 0

SPIS ZAWARTOŚCI OPRACOWANIA

A. CZĘŚĆ OPISOWA

1. Podstawa opracowania....3
2. Zakres opracowania....3
3. Zakres zabudowy i rozbudowy....3
4. Opis warunków gruntowo-wodnych....3
5. Warunki posadowienia budynku rozbudowy....4
6. Elementy konstrukcji zabudowy i przebudowy....4
7. Elementy konstrukcji rozbudowy (dla części 2, od strony ul. Dominikańskiej)....5
8. Sztywność przestrzenna budynku....6
9. Materiały konstrukcyjne, malowanie konstrukcji stalowej....6
10. Normy i obciążenia....6
11. Uwagi końcowe....7

B. OBLICZENIA STATYCZNE

- w egzemplarzu archiwalnym Biura Projektów PROBUD Sp. z o.o. w Tarnowie, ul. Boya Żeleńskiego 4

C. ZESTAWIENIA

– Zbiorczy wykaz prefabrykatów	Nr 1	Stron 1
– Zbiorczy wykaz elementów	Nr 1	Stron 2
– Wykazy stali zbrojeniowej	Nr 1÷6	Stron 6
– Wykazy stali konstrukcyjnej	Nr 1÷10	Stron 17

D. CZĘŚĆ GRAFICZNA

Część 2. Zabudowa podcienia i nadbudowa przyziemia oraz rozbudowa od strony ul. Dominikańskiej.

Rys. nr	K01.	Rzut fundamentów	skala	1:50
	K02.	Schemat konstrukcji przyziemia		1:50
	K03.	Schemat konstrukcji parteru i dachu		1:50
	K04.	Ławy i stopy fundamentowe		1:25
	K05.	Słupy S1, S2, S3, S4		1:25
	K06.	Elementy wylewane stropu przyziemia SC1, SC2, US1, B1, PŁYTA PŁ1		1:25
	K07.	Wieńce, nadproża NW1.1, NW2.1, NS1.1		1:25
	K08.	Schody zewnętrzne		1:25
	K09.	Rama R1		1:100, 1:25, 1:10
	K10.	Rama R2		1:100, 1:25, 1:10
	K11.	Rama R3		1:100, 1:25, 1:10
	K12.	Płatwie		1:25, 1:10
	K13.	Stężenia połaciowe ST1		1:25, 1:5
	K14.	Stężenie połaciowe ST2		1:25, 1:5
	K15.	Stężenie połaciowe ST3		1:25, 1:5
	K16.	Rygle i ramy usztywniające		1:25, 1:10
	K17.	Konstrukcje wsporcze		1:25, 1:10

Część 3. Przebudowa klatki schodowej ewakuacyjnej od strony zachodniej osie 5÷6

K18.	Schody ewakuacyjne	1:25

Część 1. Zabudowa podcienia od strony ul. Sienkiewicza

K19.	Schemat konstrukcji szkieletowych zewnętrznych i działowych	1:50
K20.	Konstrukcja szkieletowa	1:50, 1:25, 1:10

A.CZĘŚĆ OPISOWA

1. Podstawa opracowania

Podstawę opracowania stanowią:

- zlecenie i umowa z Inwestorem,
- projekt budowlany wielobranżowy na zabudowę podcieni budynku Sądów i Prokuratur w Tarnobrzegu ul. Henryka Sienkiewicza 27 w Tarnobrzegu, opracowanie PROBUD Sp. z o.o. Tarnów,
- archiwalna dokumentacja projektowa obiektu udostępniona przez Inwestora wg protokołów przekazania-odbioru z dnia 25.10.2007, 13.11.2007 r.,
- dokumentacja badań geotechnicznych terenu pod rozbudowę budynku Sądu Okręgowego w Tarnobrzegu od strony ul. Dominikańskiej opracowana przez HYDROGEOPOL Sp. z o.o. w Dębicy, listopad 2007 r.,
- obowiązujące normy i przepisy budowlane,
- uzgodnienia międzybranżowe.

2. Zakres opracowania

Opracowanie obejmuje część konstrukcyjną Projektu Wykonawczego zabudowa podcieni budynku Sądów i Prokuratur w Tarnobrzegu ul. Henryka Sienkiewicza 27 w Tarnobrzegu.

3. Zakres zabudowy i rozbudowy

Projektowana zabudowa obejmuje:

- podcienie od strony ul. Sienkiewicza w kondygnacji parteru w całości (część 1),
- podcienie od strony ul. Dominikańskiej oraz taras nad wymiennikownią wraz z rozbudową w miejsce wyburzonych schodów zewnętrznych (część 2) o jeden moduł poprzeczny w kondygnacji przyziemia i parteru.

Zabudowa podcieni (część 1) zawierać będzie pomieszczenia biurowe i obsługi interesantów.
Zabudowa podcienia i tarasu (część 2) oraz rozbudowa zawierać będą na parterze salę konferencyjną z zapleczem natomiast w przyziemiu pomieszczenia magazynowe.

Do zabudowy przylegać będą schody zewnętrzne, natomiast dla osób niepełnosprawnych projektowany jest podnośnik hydrauliczny zlokalizowany wewnątrz zabudowy.

Ponadto w części wysokiej w kondygnacji przyziemia, zachodzi konieczność przebudowy klatki schodowej ewakuacyjnej i wyprowadzenie jej bezpośrednio na przestrzeń zewnętrzną (część 3).
Wymaga to wyburzenia dwu pierwszych biegów klatki i zastąpienia ich jednym biegiem z koniecznością wprowadzenia filarka dla podparcia tego biegu oraz biegu z parteru na piętro. Przebudowa dotyczy wyłącznie klatki schodowej i nie narusza innych elementów konstrukcji budynku.

4. Opis warunków gruntowo-wodnych

- na podstawie dokumentacji badań geotechnicznych terenu pod rozbudowę budynku Sądu Okręgowego w Tarnobrzegu od strony ul. Dominikańskiej opracowana przez HYDROGEOPOL Sp. z o.o. w Dębicy, listopad 2007 r.,

Na terenie lokalizacji rozbudowy pod warstwą nasypów grubości 1,0 ÷ 1,2 m do końcowej głębokości badań tj. 4,0 m ppt. występują grunty rodzime w postaci piaszczystej z przewarstwieniami pospółki i żwiru.

Podłoże budowlane jest uwarstwione.
Wydzielono 2 warstwy geotechniczne:
I – piaski drobne, średniozagęszczone I_D= 0,67 grubości 0,6 ÷ 1,0 m,
II – pospółki i żwiry z piaskiem, zagęszczone I_D= 0,7 występujące jako wkładka miąższości 1,2 m na głębokości 1,8 ÷ 3,0 m ppt.

Woda gruntowa występuje na głębokości 3,2 m ppt.

Warunki gruntowo-wodne korzystne.

Budynek rozbudowy zaliczono do kategorii geotechnicznej drugiej, a warunki gruntowo-wodne określono jako proste.
Woda gruntowa poniżej poziomu posadowienia.

5. Warunki posadowienia budynku rozbudowy

Analiza rzędnych: rzędne istniejącego budynku i fundamentów przyjęto wg dokumentacji archiwalnej Inwestora.

poziom posadzki piwnic, wymiennikowni	- 3,22 = 165,00 m npm.
fundamenty wymiennikowni	- 4,50 = 163,72 m npm.
fundamenty budynku Sądu	- 5,32 = 162,90 m npm.

± 0,00 = 165,00 + 3,22 = 168,22 m npm.

Różnica poziomów posadowienia budynku wymiennikowni i budynku Sądu wg dokumentacji archiwalnej wynosi 0,82 m.

Warunki posadowienia

- przyjęto posadowienie projektowanej rozbudowy na poziomie istniejących fundamentów wymiennikowni – 4,50 czyli 1,28 m poniżej poziomu posadzki
- fundament pod słup środkowy w wymiennikowni przyjęto na poziomie – 4,50 z podłożem z betonu B10 do głębokości istniejących fundamentów budynku do – 5,32 czyli 2,10 od poziomu posadzki.

Posadowienie następuje na warstwie geotechnicznej II: pospółki i żwiry z piaskiem zagęszczone I_D = 0,7 o parametrach geotechnicznych:

w_n = 10 %
ρ = 2,0 t/m^3 · 0,9 = 1,8 t/m^3
$Ø_u$ = 39,9 ^{o} · 0,9 = 35,9 ^{o}

przy założonym poziomie posadowienia D_{min} = 1,28 m przyjęto jak dla budynku istniejącego σ_{gr} = 350 kPa.

6. Elementy konstrukcji zabudowy i przebudowy

Dla części 1 (oznaczonej w projektach archiwalnych istniejącego budynku jako część 3- niska)
Zabudowa nie narusza istniejącej konstrukcji ani nie wprowadza nowych elementów w konstrukcji budynku.
Zabudowa polega na wbudowaniu w istniejącym podcieniu zewnętrznych lekkich ścian osłonowych oraz lekkich ścian działowych wewnętrznych.

Ścianki osłonowe zewnętrzne warstwowe z zewnętrzną okładziną szklaną, izolacją termiczną z wełny mineralnej i wewnętrzną okładziną z płyt gipsowo-kartonowych STG.
Ścianki systemowe budowane na ruszcie aluminiowym mocowane do szkieletu (rusztu) stalowego z profili zimnogiętych □ 100x50x4 mm kotwionego do stropów dolnego i górnego.

Ścianki działowe wewnętrzne głównie z płyt STG, na ruszcie stalowym z wewnętrzną izolacją akustyczną z wełny mineralnej.
Konstrukcję nośną tworzą podobnie jak dla ścian zewnętrznych szkielet stalowy z profili zimnogiętych kotwionych do stropów.

Część ścian działowych wewnętrznych posiada przeszklenia, część będzie wykonana w konstrukcji aluminiowej.

Szczegóły wg projektu architektonicznego.

Ciężar jednostkowy ścian zarówno wewnętrznych jak i zewnętrznych wynosi w przybliżeniu 50 kg/m^2, jedynie część ścian korytarzowych posiadających dodatkową okładzinę z płytek ceramicznych posiada ciężar około 75 kg/m^2.

Dla części 2 (oznaczonej w projektach archiwalnych istniejącego budynku jako część 2- niska, z wymiennikownią)

Zabudowa podcienia jest zintegrowana z nadbudową wymiennikowni oraz parteru rozbudowy w kierunku północnym.

Konstrukcję tworzy szkielet stalowy ramowy, dwunawowy, poprzeczny ustawiony na żelbetowej konstrukcji w kondygnacji przyziemia rozbudowy oraz na wieńcu stropu wymiennikowni dla słupów skrajnych ramy skrajnej szkieletu. Obciążenia na te słupy nie są znaczne z tego względu, że część dachu zabudowy jest przykryta podcieniem istniejącego budynku 2 i ciężar śniegu, główne obciążenie dachu, na tej części nie występuje.
Słup środkowy ramy skrajnej przy budynku części 2 ustawiono na słupie w wymiennikowni przechodzącym poprzez strop nad wymiennikownią i łączącym się z nim w sposób przegubowy.

Słup w wymiennikowni ustawiono na fundamencie w poziomie posadowienia tak jak fundamenty wymiennikowni, zaś do poziomu fundamentów budynku Sądu części 2 – niska należy wykonać podłoże betonowe (chudy beton).

Konstrukcję dachu tworzą płyty warstwowe z rdzeniem z wełny mineralnej grubości 15 cm ułożone na płatwiach stalowych ciągłych dwyprzęsłowych.

Dla części 3 (oznaczonej w projektach archiwalnych istniejącego budynku jako część 1- wysoka)

Przebudowa schodów ewakuacyjnych wprowadza następujące elementy konstrukcyjne:

- filar ceglany z cegły pełnej kl. 15 na zaprawie cementowej M5 ustawiony na istniejącym fundamencie budynku,
- płytę biegową żelbetową grubości 16 cm z betonu B20 zbrojoną stalą A-III 34GS,
- ściany zewnętrzne wiatrołapu grubości 38 cm z pustaków THERMOPOR 38 P+W kl. 10,
- płytę żelbetową zadaszenia nad wejściem grubości 10 cm z betonu B20 zbrojonego stalą A-III 34GS.

Wyburzenie istniejących schodów w kondygnacji przyziemia (piwnic) wykonać po uprzednim roboczym podparciu belki podestowej płyty biegowej z parteru na półpiętro. Belka ta po częściowym wycięciu zostanie podparta projektowanym filarem.

Natomiast nowo projektowana płyta biegowa z parteru do przyziemia zostanie podparta belką żelbetową opartą na filarze ceglanym i na istniejącej konstrukcji stalowej (analogicznie jak obecnie belka, której część zostanie wyburzona).

7. Elementy konstrukcji rozbudowy (dla części 2, od strony ul. Dominikańskiej)

Przyziemie zaprojektowano w konstrukcji tradycyjnej murowej, zaś parter jest częścią zabudowy przedstawionej w p. 6.
Elementy konstrukcji:

- ławy fundamentowe żelbetowe, monolityczne grubości 40 cm z betonu B20, zbrojone stalą A-III 34GS,
- ściany fundamentowe betonowe B20,
- ściany zewnętrzne z pustaków THERMOPOR 38 P+W kl. 10 na zaprawie termoizolacyjnej TZM M5,
- strop z płyt kanałowych wg modernizacji „cegły żerańskiej” o dopuszczalnym obciążeniu zewnętrznym $p_z = 6{,}0\ kN/m^2$,
- wewnętrzne ścianki działowe z płyt STG z izolacją akustyczną z wełny mineralnej,
- schody zewnętrzne żelbetowe, monolityczne, płytowe na podporach ścianowych i słupowych,
- w części adaptowanej wymiennikowni dźwig platformowy dla osób niepełnosprawnych o własnej konstrukcji nośnej; ściany szybu osłonowe z cegły pełnej podpierające otwór wyburzony w stropie (ściany na fundamentach w poziomie posadowienia jak cały budynek wymiennikowni).

8. Sztywność przestrzenna budynku

Zabudowy istniejących podcieni i przebudowa klatki schodowej ewakuacyjnej nie naruszają sztywności przestrzennej istniejących budynków.

Dla rozbudowy:

- w przyziemiu: sztywność zapewniają zewnętrzne i wewnętrzne ściany konstrukcyjne, podłużne i poprzeczne oraz strop zwieńczony wieńcami,
- w kondygnacji parteru sztywność zapewniają:
  - w kierunku poprzecznym ramy stalowe dwunawowe,
  - w kierunku podłużnym rygiel w osi słupów środkowych oraz ramki dwupasmowe zawieszenia elewacji na słupach skrajnych ramy,
  - w płaszczyźnie poziomej stężenia połaciowe dachu oraz pokrycie dachowe z płyt warstwowych mocowane do płatwi.

9. Materiały konstrukcyjne, malowanie konstrukcji stalowej

Materiały

Beton konstrukcyjny	B20	
Beton podłoży	B10	
Stal zbrojeniowa	A-III 34GS zbr. główne	
	A-0 St0S-b strzemiona, zbr. rozdzielcze	
Stal konstrukcyjna	18G2	
Pustaki ścienne THERMOPOR	38 P+W	kl.10
	25 P+W	kl. 15
Zaprawa murarska termoizolacyjna TZM	M5	
Zaprawa cementowo-wapienna	M5	
Belki nadprożowe	L19	

Malowanie konstrukcji stalowej

- konstrukcję stalową malować zestawem farb antykorozyjnych (5-krotne) ftalowych lub poliwinylowych)
- zabezpieczenie ogniochronne – wg projektu architektonicznego.

10. Normy i obciążenia

Normy

obciążenia stałe (ciężary własne)	wg PN-82/B-02001
obciążenie śniegiem	wg PN-80/B-02010
	PN-80/B-02010/Az1
obciążenia zmienne	wg PN-82/B-02011
posadowienie bezpośrednie	wg PN-81/B-03020
konstrukcje betonowe i żelbetowe	wg PN-B-03264: 2002
konstrukcje murowe	wg PN-B-03002: 1999
konstrukcje stalowe	wg PN-90/B-03200

Obciążenia:

śnieg strefa 2 $Q_k = 0,9$ kN/m^2 $\gamma_f = 1,5$

dla dachu zabudowy i rozbudowy przy budynku istniejącej części 2

$C_4 = 1,59$ $S_4 = 1,44$ kN/m^2

$C_3 = 0,85$ $S_3 = 0,77$ kN/m^2

obciążenia technologiczne:

sala konferencyjna $p = 3,0$ kN/m^2

hall, korytarze	p = 3,0 kN/m^2
pom biurowe i socjalne	p = 2,0 kN/m^2
po. sanitarne	p = 1,5 kN/m^2
schody	p = 4,0 kN/m^2

11. Uwagi końcowe

- Przed przystąpieniem do robót ziemnych należy zapoznać się z dokumentacją geologiczną która winna znajdować się na budowie. Sprawdzać zgodność warunków gruntowych stwierdzonych w wykopie z opisanymi w dokumentacji. W przypadku istotnych różnic należy skontaktować się z Projektantem celem wprowadzenia korekty w ramach nadzoru autorskiego.
- Dno wykopu, natychmiast po jego wykonaniu zabezpieczyć przed wpływami atmosferycznymi poprzez ułożenie warstwy podłoża z betonu B10.
- Nie dopuścić do utrzymywania się wody w wykopie. W razie potrzeby wody powierzchniowe (z opadów atmosferycznych) odprowadzić poprzez pompowanie wody z dna wykopu.
- Zapewnić bezpieczeństwo konstrukcji na każdym etapie prac budowlanych.
- Ewentualne zmiany w zakresie objętym Projektem Budowlanym, wymagają pisemnej zgody Projektanta w formie protokołu nadzoru autorskiego.
- Prace budowlane wykonywać zgodnie z ogólnymi warunkami technicznymi wykonania i odbioru prac budowlano-montażowych z zachowaniem zasad BHP i p.poż.

Opracował:

Tarnów, marzec 2008 r.

.....
mgr inż. S. Karasiński

PROBUD Sp. z o.o.

Opracowanie: **PROJEKT WYKONAWCZY**

Przedmiot:
(Nazwa, adres, numery działek)

ZABUDOWA PODCIENI BUDYNKU
SĄDÓW I PROKURATUR W TARNOBRZEGU
UL. HENRYKA SIENKIEWICZA 27 TARNOBRZEG

Branża: **KONSTRUKCJA**

Z E S T A W I E N I A

Opracowanie zawiera:

– Zbiorczy wykaz prefabrykatów	Nr 1	Stron 1
– Wykazy stali zbrojeniowej	Nr 1÷6	Stron 1÷6

Opracował:

.....
mgr inż. J.Wisłocki

– Zbiorczy wykaz elementów	Nr 1	Stron 1÷2
– Wykazy stali konstrukcyjnej	Nr 1÷10	Stron 1÷17

Opracował:

.....
mgr inż. B. Zając

Tarnów, marzec 2008 r.

PROBUD Sp. z o.o.	ZBIORCZY WYKAZ PREFABRYKATÓW NR **1**	Strona nr 1
		Dotyczy rys. nr K02
33-100 Tarnów ul. Boya Żeleńskiego 4	Zawiera strony od 1 do 1	02507 00 K04 K92

Przedmiot, adres: ZABUDOWA PODCIENI BUDYNKU SĄDÓW I PROKURATUR W TARNOBRZEGU UL. H. SIENKIEWICZA 27 – CZĘŚĆ 2

Obiekt:

Lp.	Nazwa elementu	Symbol	Wymiary l x s x h	Ciężar	Ilość							Uwagi
					przyziemie	parter	I piętro	II piętro	III piętro	poddasze	ogółem	
-	-	-	mm	kg	szt.							-
1.	Płyta stropowa kanałowa	S-173/600	5000x890x240	1597	1						1	
		S-174/600	5000x1190x240	1872	4						4	
		S-194/600	5600x1190x240	2100	8						8	
2.	Belka nadprożowa L19	D/150	1490	50	3						3	
		N/150	1490	50	12						12	

PROBUD Sp. z o.o.	ZBIORCZY WYKAZ ELEMENTÓW NR **1**	Strona Nr 1
		Dotyczy rys. nr K03
33-100 Tarnów ul. Boya Żeleńskiego 4	Zawiera strony od 1 do 2	02507 00 K04 K93

Przedmiot, adres: ZABUDOWA PODCIENI BUDYNKU
SĄDÓW I PROKURATUR W TARNOBRZEGU
UL. HENRYKA SIENKIEWICZA 27 TARNOBRZEG

Obiekt:

Lp.	Nazwa elementu	Symbol	Ilość	Masa jednostkowa	Masa całkowita	Materiał
-	-	-	szt.	kg/m	kg	-
1.	Słup	S1.1	1	155,4	155,4	18G2
2.	Rygiel	R1.1	1	174,9	174,9	18G2
3.	Słup	S1.2	1	173,6	173,6	18G2
4.	Rygiel	R1.2	1	214,1	214,1	18G2
5.	Słup	S1.3	1	155,4	155,4	18G2
6.	Słup	S1.4	1	95,6	95,6	18G2
7.	Przejście przez strop		1	5,2	5,2	St3SX
8.	Słup	S2.1	1	250,0	250,0	18G2
9.	Rygiel	R2.1	1	286,1	286,1	18G2
10.	Słup	S2.2	1	282,4	282,4	18G2
11.	Rygiel	R2.2	1	349,5	349,5	18G2
12.	Słup	S2.3	1	250,0	250,0	18G2
13.	Słup	S3.1	1	155,4	155,4	18G2
14.	Rygiel	R3.1	1	174,9	174,9	18G2
15.	Słup	S3.2	1	178,0	178,0	18G2
16.	Rygiel	R3.2	1	214,1	214,1	18G2
17.	Słup	S3.3	1	155,4	155,4	18G2
18.	Płatew	P1	2	184,5	369,0	18G2
19.	Płatew	P2	1	198,7	198,7	18G2
20.	Płatew	P3	1	210,7	210,7	18G2
21.	Płatew	P4	3	207,8	623,4	18G2
22.	Płatew	P5	1	208,0	208,0	18G2
23.	Płatew	P6	1	197,4	197,4	18G2
24.	Marka	M1	9	1,1	9,9	St3SX
25.	Stężenia połaciowe	ST1	2	97,7	195,4	St3SX
26.	Stężenie połaciowe	ST2	1	97,6	97,6	St3SX
27.	Stężenie połaciowe	ST3	1	65,4	65,4	St3SX
28.	Rygiel usztywniający	RS1	1	123,3	123,3	18G2
29.	Rygiel usztywniający	RS2	1	121,1	121,1	18G2
30.	Rama usztywniająca	R4	2	114,4	228,8	St3SX
31.	Rama usztywniająca	R5	2	112,7	225,4	St3SX
32.	Konstrukcja wsporcza	KW1	1	46,1	46,1	St3SX
33.	Konstrukcja wsporcza	KW2	1	49,2	49,2	St3SX
34.	Konstrukcja wsporcza	KW3	1	41,3	41,3	St3SX
35.	Konstrukcja wsporcza	KW4	1	41,3	41,3	St3SX
36.	Konstrukcja wsporcza	KW5	1	55,0	55,0	St3SX
37.	Konstrukcja wsporcza	KW6	1	39,9	39,9	St3SX
38.	Słupek	S1	33	50,4	1663,2	St3SX
39.	Słupek	S2	10	40,0	400,0	St3SX
40.	Rygiel		ΣL	506,5	506,5	St3SX

PROBUD Sp. z o.o.	ZBIORCZY WYKAZ ELEMENTÓW NR **1**	Strona Nr 1
		Dotyczy rys. nr K03
33-100 Tarnów ul. Boya Żeleńskiego 4	Zawiera strony od 1 do 2	02507 00 K04 K93

Przedmiot, adres: ZABUDOWA PODCIENI BUDYNKU
SĄDÓW I PROKURATUR W TARNOBRZEGU
UL. HENRYKA SIENKIEWICZA 27 TARNOBRZEG

Obiekt:

Lp.	Nazwa elementu	Symbol	Ilość	Masa jednostkowa	Masa całkowita	Materiał
-	-	-	szt.	kg/m	kg	-
41.	Słupek	S3	4	48,2	192,8	St3SX
42.	Słupek	S4	8	50,4	403,2	St3SX
43.	Rygiel	R1	50	7,3	365,0	St3SX
44.	Słupek	S5	4	47,7	190,8	St3SX
45.	Słupek	S6	8	49,5	396,0	St3SX
46.	Rygiel	R2	50	7,8	390,0	St3SX
47.	Słupek	S7	20	48,0	960,0	St3SX
48.	Słupek	S8	2	98,2	196,4	St3SX
49.	Rygiel	R3	20	8,9	178,0	St3SX
50.	Słupek	S9	2	64,1	128,2	St3SX
51.	Rygiel	R4	52	5,2	270,4	St3SX
52.	Rygiel	R5	10	5,1	51,0	St3SX
53.	Rygiel	R6	10	12,4	124,0	St3SX
54.	Rygiel	R7	2	12,1	24,2	St3SX
55.	Rygiel	R8	10	3,1	31,0	St3SX
56.	Rygiel	R9	2	7,4	14,8	St3SX
57.	Słupek	S10	1	23,9	23,9	St3SX
58.	Rygiel	R10	10	1,9	19,0	St3SX
59.	Rygiel	R11	1	17,3	17,3	St3SX
60.	Rygiel	R12	4	8,2	32,8	St3SX
61.	Nadproże	NS1.2	1	48,5	48,5	St3SX
62.	Elementy kotwienia śc. zewn.		8	2,2	17,6	St3SX

Ciężar całkowity	kg	**13062**

PROBUD Sp. z o.o.	WYKAZ STALI ZBROJENIOWEJ NR **1**	Strona nr 1
		Dotyczy rys. nr K04
33-100 Tarnów ul. Boya Żeleńskiego 4	Zawiera strony od 1 do 1	02507 00 K04 K94

Przedmiot, adres: ZABUDOWA PODCIENI BUDYNKU SĄDÓW I PROKURATUR W TARNOBRZEGU UL. H. SIENKIEWICZA 27 – CZĘŚĆ 2

Obiekt: **FUNDAMENTY**

Element		RODZAJ			ILOŚĆ PRĘTÓW ZBROJENIA													
Nazwa Symbol	Ilość	Nr pręta	Średnica	Długość pręta	Ilość w 1 elemencie	Ilość ogólna	Długość ogólna											
							A-I St3SX-b			A-III 34GS								
							Ø 6	Ø 8	Ø 10	Ø6	Ø8	Ø10	Ø12	Ø16	Ø20	Ø25	Ø32	Ø40
-	szt.	-	mm	m	szt.	szt.	m											
ŁAWY	1	1	Ø12	450,00	1	1							450					
		2	Ø 6	1,38	75	75	104											
		3	Ø 6	1,90	75	75	143											
		4	Ø 6	0,40	75	75	30											
		5	Ø 6	1,12	64	64	72											
		6	Ø 6	1,64	64	64	105											
		7	Ø 6	0,27	64	64	17											
		13	Ø12	1,67	40	40							67					
STOPA ST1	1	8	Ø12	1,82	8	8							15					
		9	Ø 6	1,38	8	8	11											
		10	Ø12	0,70	8	8							6					
STOPA ST2	1	9	Ø 6	1,38	14	14	19											
		10	Ø12	0,70	5	5							4					
		11	Ø12	1,20	8	8							10					
		12	Ø12	0,90	4	4							4					

Uwaga:
Dla pręta nr 1 podano długość sumaryczną

Długość ogólna wg średnic	m	501						556					
Masa 1 m pręta	kg	0,222	0,395	0,617	0,222	0,395	0,617	0,888	1,578	2,466	3,853	6,313	9,865
Masa prętów wg średnic	kg	111,22						493,73					
Masa prętów wg rodzajów stali	kg	**111,22**			**493,73**								
Masa całkowita + dodatek normowy na ubytki 2%	kg	**617**											

PROBUD Sp. z o.o.	WYKAZ STALI ZBROJENIOWEJ NR 2	Strona nr 2
		Dotyczy rys. nr K05
33-100 Tarnów ul. Boya Żeleńskiego 4	Zawiera strony od 2 do 2	02507 00 K04 K94

Przedmiot, adres: ZABUDOWA PODCIENI BUDYNKU SĄDÓW I PROKURATUR W TARNOBRZEGU UL. H. SIENKIEWICZA 27 – CZĘŚĆ 2

Obiekt: **SŁUPY PRZYZIEMIA**

Element		RODZAJ			ILOŚĆ PRĘTÓW ZBROJENIA													
Nazwa Symbol	Ilość	Nr pręta	Średnica	Długość pręta	Ilość w 1 elemencie	Ilość ogólna	Długość ogólna											
							A-I St3SX-b			A-III 34GS								
							Ø 6	Ø 8	Ø 10	Ø6	Ø8	Ø10	Ø12	Ø16	Ø20	Ø25	Ø32	Ø40
-	szt.	-	mm	m	szt.	szt.	m											
SŁUP S1	1	1	Ø12	3,18	8	8							25					
		2	Ø 6	1,38	40	40	55											
SŁUP S2	2	1	Ø12	3,18	8	16							51					
		2	Ø 6	1,38	40	80	110											
SŁUP S3	1	1	Ø12	3,18	8	8							25					
		2	Ø 6	1,38	40	40	55											
SŁUP S4	2	1	Ø12	3,18	8	16							51					
		3	Ø 6	1,54	20	40	62											
		4	Ø 6	1,42	20	40	57											

Długość ogólna wg średnic	m	339						152					
Masa 1 m pręta	kg	0,222	0,395	0,617	0,222	0,395	0,617	0,888	1,578	2,466	3,853	6,313	9,865
Masa prętów wg średnic	kg	75,26						134,98					
Masa prętów wg rodzajów stali	kg	**75,26**			**134,98**								
Masa całkowita + dodatek normowy na ubytki 2%	kg	**214**											

PROBUD Sp. z o.o. 33-100 Tarnów ul. Boya Żeleńskiego 4	WYKAZ STALI ZBROJENIOWEJ NR **3**	Strona nr 3
		Dotyczy rys. nr K06
	Zawiera strony od 3 do 3	02507 00 K04 K94

Przedmiot, adres: ZABUDOWA PODCIENI BUDYNKU SĄDÓW I PROKURATUR W TARNOBRZEGU UL. H. SIENKIEWICZA 27 – CZĘŚĆ 2

Obiekt: **ELEMENTY WYLEWANE STROPU PRZYZIEMIA**

Element		RODZAJ			ILOŚĆ PRĘTÓW ZBROJENIA													
Nazwa Symbol	Ilość	Nr pręta	Średnica	Długość pręta	Ilość w 1 elemencie	Ilość ogólna	Długość ogólna											
							A-I St3SX-b			A-III 34GS								
							Ø 6	Ø 8	Ø 10	Ø6	Ø8	Ø10	Ø12	Ø16	Ø20	Ø25	Ø32	Ø40
-	szt.	-	mm	m	szt.	szt.	m											
SC 1	1	1	Ø12	5,50	3	3							17					
		2	Ø12	12,00	3	3							36					
		3	Ø12	7,75	3	3							23					
		4	Ø12	10,05	3	3							30					
		5	Ø 6	1,26	145	145	183											
SC 2	1	1	Ø12	5,50	3	3							17					
		2	Ø12	12,00	3	3							36					
		3	Ø12	7,75	3	3							23					
		4	Ø12	10,05	3	3							30					
		5	Ø 6	1,26	145	145	183											
B 1	1	6	Ø12	5,10	2	2							10					
		7	Ø12	5,40	2	2							11					
		8	Ø 6	0,96	46	46	44											
US 1	1	9	Ø6	0,86	37	37				32								
		10	Ø 6	9,50	1	1	10											
PLYTA PŁ1	2	11	Ø10	1,56	22	44						69						
		12	Ø10	1,74	44	88						153						
		3	Ø 6	40,00	1	2	80											

UWAGA:

1.Dla prętów nr 3, 10, 13 podano długość sumaryczną

2.Dla prętów nr 11, 12 podano długość średnią

Długość ogólna wg średnic	m	500			32		222	233					
Masa 1 m pręta	kg	0,222	0,395	0,617	0,222	0,395	0,617	0,888	1,578	2,466	3,853	6,313	9,865
Masa prętów wg średnic	kg	111,00			7,10		136,97	206,90					
Masa prętów wg rodzajów stali	kg	**111,00**			**350,97**								
Masa całkowita + dodatek normowy na ubytki 2%	kg	**471**											

PROBUD Sp. z o.o.	WYKAZ STALI ZBROJENIOWEJ NR **4**	Strona nr 4
		Dotyczy rys. nr K07
33-100 Tarnów ul. Boya Żeleńskiego 4	Zawiera strony od 4 do 4	02507 00 K04 K94

Przedmiot, adres: ZABUDOWA PODCIENI BUDYNKU SĄDÓW I PROKURATUR W TARNOBRZEGU UL. H. SIENKIEWICZA 27 – CZĘŚĆ 2

Obiekt: **WIEŃCE, NADPROŻA WYLEWANE**

Element		RODZAJ			ILOŚĆ PRĘTÓW ZBROJENIA													
Nazwa Symbol	Ilość	Nr pręta	Średnica	Długość pręta	Ilość w 1 elemencie	Ilość ogólna	Długość ogólna											
							A-I St3SX-b			A-III 34GS								
							Ø 6	Ø 8	Ø 10	Ø6	Ø8	Ø10	Ø12	Ø16	Ø20	Ø25	Ø32	Ø40
-	szt.	-	mm	m	szt.	szt.	m											
WIEŃCE	1	1	Ø12	315,00	1	1							315					
		2	Ø 6	1,11	36	36	40											
		3	Ø 6	1,31	15	15	20											
		4	Ø 6	1,26	15	15	19											
		5	Ø 6	1,06	80	80	85											
		6	Ø 6	1,44	22	22	32											
		7	Ø 6	0,80	61	61	49											
		8	Ø 6	1,42	59	59	84											
NW1.1	2	9	Ø12	2,00	3	6							12					
		10	Ø12	2,30	2	4							9					
		11	Ø 6	1,24	16	32	40											
NW2.1	1	12	Ø12	5,20	3	3							16					
		13	Ø12	5,90	2	2							12					
		14	Ø 6	1,32	26	26	34											
		15	Ø10	5,20	6	6						31						
		16	Ø 6	1,80	22	22	40											
		17	Ø 6	1,52	22	22	33											
ZBROJENIE PODPOROWE	1	18	Ø16	2,11	18	18								38				

UWAGA:
Dla pręta nr 1 podano długość sumaryczną

Długość ogólna wg średnic	m	476					31	364	38				
Masa 1 m pręta	kg	0,222	0,395	0,617	0,222	0,395	0,617	0,888	1,578	2,466	3,853	6,313	9,865
Masa prętów wg średnic	kg	105,67					19,13	323,23	59,96				
Masa prętów wg rodzajów stali	kg	**105,67**			**402,32**								
Masa całkowita + dodatek normowy na ubytki 2%	kg	**518**											

PROBUD Sp. z o.o.	WYKAZ STALI ZBROJENIOWEJ NR 5	Strona nr 5
		Dotyczy rys. nr K08
33-100 Tarnów ul. Boya Żeleńskiego 4	Zawiera strony od 5 do 5	02507 00 K04 K94

Przedmiot, adres: ZABUDOWA PODCIENI BUDYNKU SĄDÓW I PROKURATUR W TARNOBRZEGU UL. H. SIENKIEWICZA 27 – CZĘŚĆ 2

Obiekt: **SCHODY ZEWNETRZNE**

Element		RODZAJ			ILOŚĆ PRĘTÓW ZBROJENIA													
Nazwa Symbol	Ilość	Nr pręta	Średnica	Długość pręta	Ilość w 1 elemencie	Ilość ogólna	Długość ogólna											
							A-I St3SX-b			A-III 34GS								
							Ø 6	Ø 8	Ø 10	Ø6	Ø8	Ø10	Ø12	Ø16	Ø20	Ø25	Ø32	Ø40
-	szt.	-	mm	m	szt.	szt.	m											
SCHODY ZEWNĘTRZNE	1	1	Ø12	4,00	13	13							52					
		2	Ø12	4,05	13	13							53					
		3	Ø 6	112,00	1	1	112											
		4	Ø12	4,50	13	13							59					
		5	Ø12	4,67	13	13							61					
		6	Ø12	5,60	13	13							73					
		7	Ø12	5,42	13	13							70					
		8	Ø12	1,28	6	6							8					
		9	Ø12	3,31	7	7							23					
		10	Ø12	3,51	7	7							25					
		11	Ø12	1,98	25	25							50					
		12	Ø12	1,34	5	5							7					
		13	Ø12	1,90	2	2							4					
		14	Ø12	2,30	2	2							5					
		15	Ø 6	1,08	10	10	11											
		16	Ø12	2,30	12	12							28					
		17	Ø12	1,10	12	12							13					
		18	Ø 6	1,48	34	34	50											
		19	Ø12	41,70	1	1							42					
		20	Ø 6	1,12	13	13	15											
		21	Ø 6	1,64	17	17	28											
		22	Ø 6	0,27	17	17	5											
		23	Ø12	0,80	65	65							52					

UWAGA:
1. Dla prętów nr 3, 19 podano długość sumaryczną
2. Dla prętów nr 9, 10, 12 podano długość średnią

Długość ogólna wg średnic	m	221						625					
Masa 1 m pręta	kg	0,222	0,395	0,617	0,222	0,395	0,617	0,888	1,578	2,466	3,853	6,313	9,865
Masa prętów wg średnic	kg	49,06						555,00					
Masa prętów wg rodzajów stali	kg	**49,06**			**555,00**								
Masa całkowita + dodatek normowy na ubytki 2%	kg	**616**											

PROBUD Sp. z o.o. 33-100 Tarnów ul. Boya Żeleńskiego 4	WYKAZ STALI ZBROJENIOWEJ NR **6**	Strona nr 6
		Dotyczy rys. nr K18
	Zawiera strony od 6 do 6	02507 00 K04 K94

Przedmiot, adres: ZABUDOWA PODCIENI BUDYNKU SĄDÓW I PROKURATUR W TARNOBRZEGU UL. H. SIENKIEWICZA 27 – CZĘŚĆ 3

Obiekt: **SCHODY EWAKUACYJNE**

Element		RODZAJ			ILOŚĆ PRĘTÓW ZBROJENIA													
Nazwa Symbol	Ilość	Nr pręta	Średnica	Długość pręta	Ilość w 1 elemencie	Ilość ogólna	Długość ogólna											
							A-I St3SX-b			A-III 34GS								
							Ø 6	Ø 8	Ø 10	Ø6	Ø8	Ø10	Ø12	Ø16	Ø20	Ø25	Ø32	Ø40
-	szt.	-	mm	m	szt.	szt.	m											
BIEG B1	1	1	Ø12	5,50	8	8							44					
		2	Ø12	6,27	7	7							44					
		3	Ø 6	46,00	1	1	46											
BS	1	4	Ø12	1,65	3	3							5					
		5	Ø12	1,95	2	2							4					
		6	Ø 6	0,98	16	16	16											
D1	1	7	Ø10	2,46	51	51						125						
		8	Ø 6	50,00	1	1	50											
		9	Ø10	2,00	14	14						28						
BD	1	10	Ø12	5,00	2	2							10					
		11	Ø12	5,30	4	4							21					
		12	Ø 6	1,20	45	45	54											
BIEG B2	1	13	Ø10	3,05	21	21						64						
		14	Ø 6	27,00	1	1	27											

UWAGA:
Dla prętów nr 3,8,14 podano długość sumaryczną

Długość ogólna wg średnic	m	193					217	128					
Masa 1 m pręta	kg	0,222	0,395	0,617	0,222	0,395	0,617	0,888	1,578	2,466	3,853	6,313	9,865
Masa prętów wg średnic	kg	42,85					133,89	113,66					
Masa prętów wg rodzajów stali	kg	**42,85**			**247,55**								
Masa całkowita + dodatek normowy na ubytki 2%	kg	**296**											

PROBUD Sp. z o.o.	WYKAZ STALI KONSTRUKCYJNEJ NR **1**	Strona nr 1
		Dotyczy rys. nr K09
33-100 Tarnów ul. Boya Żeleńskiego 4	Zawiera strony od 1 do 2	02507 00 K04 K95

Przedmiot, adres: ZABUDOWA PODCIENI BUDYNKU
SĄDÓW I PROKURATUR W TARNOBRZEGU
UL. HENRYKA SIENKIEWICZA 27 TARNOBRZEG

Obiekt: **RAMA R1 (Zabudowa podcienia i nadbudowa przyziemia oraz rozbudowa od strony ul. Dominikańskiej – część 2)**

Element		Pozycja	Ilość w 1 elemencie	PRZEDMIOT	Długość	Masa jednostkowa	Masa całkowita	Materiał	Uwagi
Nazwa Symbol	Ilość								
-	szt.	-	szt.	-	mm	kg	kg	-	-
RAMA R1 (SŁUP S1.1)	1	1	1	dwuteownik IPE 220	4252	26,20	111,4	18G2	
		2	1	dwuteownik IPE 220	699	26,20	18,3	18G2	
		3	1	blacha 150x10	300	11,78	3,5	18G2	
		4	1	blacha 110x10	331	8,64	2,9	18G2	
		5	8	blacha 51x10	201	4,00	6,4	18G2	
		6	1	blacha 110x5	211	4,32	0,9	18G2	
		7	1	blacha 170x15	280	20,02	5,6	18G2	
		8	2	kotwy HILTI M16 HIT-HY 150 + HAS-E M16x125/38 (L=190)		0,30	0,6		kl 5.8
		9	1	blacha 130x15	240	15,31	3,7	18G2	
		29	2	ceownik 100x50x5	150	7,02	2,1	18G2	
CIĘŻAR 1 szt.							155,4		
RAMA R1 (RYGIEL R1.1)	1	5	4	blacha 51x10	201	4,00	3,2	18G2	
		6	2	blacha 110x5	211	4,32	1,8	18G2	
		9	2	blacha 130x15	240	15,31	7,3	18G2	
		10	1	dwuteownik IPE 220	6123	26,20	160,4	18G2	
		24	12	śruba M16 L=65 mm + 2 podkładki + nakrętka		0,18	2,2		kl 6.8
CIĘŻAR 1 szt.							174,9		
RAMA R1 (SŁUP S1.2)	1	5	12	blacha 51x10	201	4,00	9,6	18G2	
		6	2	blacha 110x5	211	4,32	1,8	18G2	
		9	2	blacha 130x15	240	15,31	7,3	18G2	
		11	1	dwuteownik IPE 220	3709	26,20	97,2	18G2	
		12	1	blacha 161x10	300	12,64	3,8	18G2	
		13	1	blacha 159x10	300	12,48	3,7	18G2	
		14	1	blacha 110x10	340	8,64	2,9	18G2	
		15	1	blacha 110x10	339	8,64	2,9	18G2	
		16	1	dwuteownik IPE 220	740	26,20	19,4	18G2	
		17	1	dwuteownik IPE 220	738	26,20	19,3	18G2	
		18	1	blacha 130x10	240	10,21	2,5	18G2	
		28	4	śruba M12 L=50 mm + 2 podkładki + nakrętka		0,09	0,4		kl 5.8
		30	1	blacha 176x10	201	13,82	2,8	18G2	
CIĘŻAR 1 szt.							173,6		
RAMA R1 (RYGIEL R1.2)	1	5	6	blacha 51x10	201	4,00	4,8	18G2	
		6	3	blacha 110x5	211	4,32	2,7	18G2	
		9	2	blacha 130x15	240	15,31	7,3	18G2	
		19	1	dwuteownik IPE 220	7524	26,20	197,1	18G2	
		24	12	śruba M16 L=65 mm + 2 podkładki + nakrętka		0,18	2,2		kl 6.8
CIĘŻAR 1 szt.							214,1		

PROBUD Sp. z o.o.	WYKAZ STALI KONSTRUKCYJNEJ NR **1**	Strona nr 2
		Dotyczy rys. nr K09
33-100 Tarnów ul. Boya Żeleńskiego 4	Zawiera strony od 1 do 2	02507 00 K04 K95

Przedmiot, adres: ZABUDOWA PODCIENI BUDYNKU
SĄDÓW I PROKURATUR W TARNOBRZEGU
UL. HENRYKA SIENKIEWICZA 27 TARNOBRZEG

Obiekt: **RAMA R1 (Zabudowa podcienia i nadbudowa przyziemia oraz rozbudowa od strony ul. Dominikańskiej – część 2)**

Element Nazwa Symbol	Ilość	Pozycja	Ilość w 1 elemencie	PRZEDMIOT	Długość	Masa jednostkowa	Masa całkowita	Materiał	Uwagi
-	szt.	-	szt.	-	mm	kg	kg	-	-
RAMA R1 (SŁUP S1.3)	1	5	8	blacha 51x10	201	4,00	6,4	18G2	
		6	1	blacha 110x5	211	4,32	0,9	18G2	
		7	1	blacha 170x15	280	20,02	5,6	18G2	
		8	2	kotwy HILTI M16 HIT-HY 150 + HAS-E M16x125/38 (L=190)		0,30	0,6		kl 5.8
		9	1	blacha 130x15	240	15,31	3,7	18G2	
		20	1	dwuteownik IPE 220	4252	26,20	111,4	18G2	
		21	1	dwuteownik IPE 220	698	26,20	18,3	18G2	
		22	1	blacha 150x10	300	11,78	3,5	18G2	
		23	1	blacha 110x10	332	8,64	2,9	18G2	
		31	2	ceownik 100x50x5	150	7,02	2,1	18G2	
CIĘŻAR 1 szt.							155,4		
RAMA R1 (SŁUP S1.4)	1	5	2	blacha 51x10	201	4,00	1,6	18G2	
		7	1	blacha 170x15	280	20,02	5,6	18G2	
		8	2	kotwy HILTI M16 HIT-HY 150 + HAS-E M16x125/38 (L=190)		0,30	0,6		kl 5.8
		18	1	blacha 130x10	240	10,21	2,5	18G2	
		25	1	dwuteownik IPE 220	3255	26,20	85,3	18G2	
CIĘŻAR 1 szt.							95,6		
PRZEJŚCIE PRZEZ STROP	1	26	ΣL	kątownik L 50x50x5	1000	3,77	3,77	St3SX	
		27	4	blacha 50x5	100	1,96	0,8	St3SX	
		32	2	blacha 50x5	100	1,96	0,4	St3SX	
		33	4	śruba M10 L=35 mm + 2 podkładki + nakrętka		0,05	0,2		kl 4.8
CIĘŻAR 1 szt.							5,2		

Ciężar całkowity	kg	**974**

PROBUD Sp. z o.o.	WYKAZ STALI KONSTRUKCYJNEJ NR **2**	Strona nr 3
		Dotyczy rys. nr K10
33-100 Tarnów ul. Boya Żeleńskiego 4	Zawiera strony od 3 do 4	02507 00 K04 K95

Przedmiot, adres: ZABUDOWA PODCIENI BUDYNKU
SĄDÓW I PROKURATUR W TARNOBRZEGU
UL. HENRYKA SIENKIEWICZA 27 TARNOBRZEG

Obiekt: **RAMA R2 (Zabudowa podcienia i nadbudowa przyziemia oraz rozbudowa od strony ul. Dominikańskiej – część 2)**

Element		Pozycja	Ilość w 1 elemencie	PRZEDMIOT	Długość	Masa jednostkowa	Masa całkowita	Materiał	Uwagi
Nazwa Symbol	Ilość								
-	szt.	-	szt.	-	mm	kg	kg	-	-
RAMA R2 (SŁUP S2.1)	1	1	1	dwuteownik IPE 300	4250	42,20	179,4	18G2	
		2	1	dwuteownik IPE 300	700	42,20	29,5	18G2	
		3	1	blacha 150x10	300	11,78	3,5	18G2	
		4	1	blacha 150x10	331	11,78	3,9	18G2	
		5	8	blacha 71x10	278	5,57	12,4	18G2	
		6	1	blacha 150x5	211	5,89	1,2	18G2	
		7	1	blacha 210x15	360	24,73	8,9	18G2	
		8	2	kotwy HILTI M16 HIT-HY 150 + HAS-E M16x125/38 (L=190)		0,30	0,6		kl 5.8
		9	1	blacha 170x15	320	20,02	6,4	18G2	
		26	4	ceownik 100x50x5	150	7,02	4,2	18G2	
CIĘŻAR 1 szt.							250,0		
RAMA R2 (RYGIEL R2.1)	1	5	4	blacha 71x10	278	5,57	6,2	18G2	
		6	2	blacha 150x5	211	5,89	2,5	18G2	
		9	1	blacha 170x15	320	20,02	6,4	18G2	
		10	1	dwuteownik IPE 300	6123	42,20	258,4	18G2	
		11	1	blacha 60x8	100	3,77	0,4	18G2	
		24	1	blacha 170x15	380	20,02	7,6	18G2	
		25	14	śruba M20 L=70 mm + 2 podkładki + nakrętka		0,33	4,6		kl 6.8
CIĘŻAR 1 szt.							286,1		
RAMA R2 (SŁUP S2.2)	1	5	12	blacha 71x10	278	5,57	18,6	18G2	
		6	2	blacha 150x5	211	5,89	2,5	18G2	
		7	1	blacha 210x15	360	24,73	8,9	18G2	
		8	2	kotwy HILTI M16 HIT-HY 150 + HAS-E M16x125/38 (L=190)		0,30	0,6		kl 5.8
		11	2	blacha 60x8	100	3,77	0,8	18G2	
		12	1	dwuteownik IPE 300	3695	42,20	155,9	18G2	
		13	1	blacha 107x10	200	8,40	1,7	18G2	
		14	1	blacha 106x10	200	8,32	1,7	18G2	
		15	1	blacha 150x10	226	11,78	2,7	18G2	
		16	1	dwuteownik IPE 300	741	42,20	31,3	18G2	
		17	1	dwuteownik IPE 300	740	42,20	31,2	18G2	
		18	1	blacha 150x10	227	11,78	2,7	18G2	
		24	2	blacha 170x15	380	20,02	15,2	18G2	
		27	2	blacha 196x10	278	15,39	8,6	18G2	
CIĘŻAR 1 szt.							282,4		
RAMA R2 (RYGIEL R2.2)	1	5	6	blacha 71x10	278	5,57	9,3	18G2	
		6	3	blacha 150x5	211	5,89	3,7	18G2	
		9	1	blacha 170x15	320	20,02	6,4	18G2	
		11	1	blacha 60x8	100	3,77	0,4	18G2	
		19	1	dwuteownik IPE 300	7523	42,20	317,5	18G2	
		24	1	blacha 170x15	380	20,02	7,6	18G2	
		25	14	śruba M20 L=70 mm + 2 podkładki + nakrętka		0,33	4,6		kl 6.8
CIĘŻAR 1 szt.							349,5		

PROBUD Sp. z o.o.	WYKAZ STALI KONSTRUKCYJNEJ NR **2**	Strona nr 4
		Dotyczy rys. nr K10
33-100 Tarnów ul. Boya Żeleńskiego 4	Zawiera strony od 3 do 4	02507 00 K04 K95

Przedmiot, adres: ZABUDOWA PODCIENI BUDYNKU
SĄDÓW I PROKURATUR W TARNOBRZEGU
UL. HENRYKA SIENKIEWICZA 27 TARNOBRZEG

Obiekt: **RAMA R2 (Zabudowa podcienia i nadbudowa przyziemia oraz rozbudowa od strony ul. Dominikańskiej – część 2)**

Element Nazwa Symbol	Element Ilość	Pozycja	Ilość w 1 elemencie	PRZEDMIOT	Długość	Masa jednostkowa	Masa całkowita	Materiał	Uwagi
-	szt.	-	szt.	-	mm	kg	kg	-	-
RAMA R2 (SŁUP S2.3)	1	5	8	blacha 71x10	278	5,57	12,4	18G2	kl 5.8
		6	1	blacha 150x5	211	5,89	1,2	18G2	
		7	1	blacha 210x15	360	24,73	8,9	18G2	
		8	2	kotwy HILTI M16 HIT-HY 150 + HAS-E M16x125/38 (L=190)		0,30	0,6		
		9	1	blacha 170x15	320	20,02	6,4	18G2	
		20	1	dwuteownik IPE 300	4250	42,20	179,4	18G2	
		21	1	dwuteownik IPE 300	700	42,20	29,5	18G2	
		22	1	blacha 150x10	300	11,78	3,5	18G2	
		23	1	blacha 150x10	331	11,78	3,9	18G2	
		28	4	ceownik 100x50x5	150	7,02	4,2	18G2	
CIĘŻAR 1 szt.							250,0		
ELEMENTY KOTWIENIA ŚC. ZEWN.	8	29	1	blacha 40x4	1758	1,26	2,2	St3SX	
CIĘŻAR 1 szt.							2,2		
CIĘŻAR 8 szt.							17,6		

Ciężar całkowity	kg	**1 436**

PROBUD Sp. z o.o.	WYKAZ STALI KONSTRUKCYJNEJ NR **3**	Strona nr 5
		Dotyczy rys. nr K11
33-100 Tarnów ul. Boya Żeleńskiego 4	Zawiera strony od 5 do 6	02507 00 K04 K95

Przedmiot, adres: ZABUDOWA PODCIENI BUDYNKU
SĄDÓW I PROKURATUR W TARNOBRZEGU
UL. HENRYKA SIENKIEWICZA 27 TARNOBRZEG

Obiekt: **RAMA R3 (Zabudowa podcienia i nadbudowa przyziemia oraz rozbudowa od strony ul. Dominikańskiej – część 2)**

Element		Pozycja	Ilość w 1 elemencie	PRZEDMIOT	Długość	Masa jednostkowa	Masa całkowita	Materiał	Uwagi
Nazwa Symbol	Ilość								
-	szt.	-	szt.	-	mm	kg	kg	-	-
RAMA R3 (SŁUP S3.1)	1	1	1	dwuteownik IPE 220	4252	26,20	111,4	18G2	
		2	1	dwuteownik IPE 220	699	26,20	18,3	18G2	
		3	1	blacha 150x10	300	11,78	3,5	18G2	
		4	1	blacha 110x10	331	8,64	2,9	18G2	
		5	8	blacha 51x10	201	4,00	6,4	18G2	
		6	1	blacha 110x5	211	4,32	0,9	18G2	
		7	1	blacha 170x15	280	20,02	5,6	18G2	
		8	2	kotwy HILTI M16 HIT-HY 150 + HAS-E M16x125/38 (L=190)		0,30	0,6		kl 5.8
		9	1	blacha 130x15	240	15,31	3,7	18G2	
		24	2	ceownik 100x50x5	150	7,02	2,1	18G2	
CIĘŻAR 1 szt.							155,4		
RAMA R3 (RYGIEL R3.1)	1	5	4	blacha 51x10	201	4,00	3,2	18G2	
		6	2	blacha 110x5	211	4,32	1,8	18G2	
		9	2	blacha 130x15	240	15,31	7,3	18G2	
		10	1	dwuteownik IPE 220	6123	26,20	160,4	18G2	
		23	12	śruba M16 L=65 mm + 2 podkładki + nakrętka		0,18	2,2		kl 6.8
CIĘŻAR 1 szt.							174,9		
RAMA R3 (SŁUP S3.2)	1	5	12	blacha 51x10	201	4,00	9,6	18G2	
		6	2	blacha 110x5	211	4,32	1,8	18G2	
		7	1	blacha 170x15	280	20,02	5,6	18G2	
		8	2	kotwy HILTI M16 HIT-HY 150 + HAS-E M16x125/38 (L=190)		0,30	0,6		kl 5.8
		9	2	blacha 130x15	240	15,31	7,3	18G2	
		11	1	dwuteownik IPE 220	3774	26,20	98,9	18G2	
		12	1	blacha 161x10	300	12,64	3,8	18G2	
		13	1	blacha 159x10	300	12,48	3,7	18G2	
		14	1	blacha 110x10	340	8,64	2,9	18G2	
		15	1	blacha 110x10	339	8,64	2,9	18G2	
		16	1	dwuteownik IPE 220	740	26,20	19,4	18G2	
		17	1	dwuteownik IPE 220	738	26,20	19,3	18G2	
		25	1	blacha 158x10	177	12,4	2,2	18G2	
CIĘŻAR 1 szt.							178,0		
RAMA R3 (RYGIEL R3.2)	1	5	6	blacha 51x10	201	4,00	4,8	18G2	
		6	3	blacha 110x5	211	4,32	2,7	18G2	
		9	2	blacha 130x15	240	15,31	7,3	18G2	
		18	1	dwuteownik IPE 220	7524	26,20	197,1	18G2	
		23	12	śruba M16 L=65 mm + 2 podkładki + nakrętka		0,18	2,2		kl 6.8
CIĘŻAR 1 szt.							214,1		

PROBUD Sp. z o.o.	WYKAZ STALI KONSTRUKCYJNEJ NR **3**	Strona nr 6
		Dotyczy rys. nr K11
33-100 Tarnów ul. Boya Żeleńskiego 4	Zawiera strony od 5 do 6	02507 00 K04 K95

Przedmiot, adres: ZABUDOWA PODCIENI BUDYNKU
SĄDÓW I PROKURATUR W TARNOBRZEGU
UL. HENRYKA SIENKIEWICZA 27 TARNOBRZEG

Obiekt: **RAMA R3 (Zabudowa podcienia i nadbudowa przyziemia oraz rozbudowa od strony ul. Dominikańskiej – część 2)**

Element		Pozycja	Ilość w 1 elemencie	PRZEDMIOT	Długość	Masa jednostkowa	Masa całkowita	Materiał	Uwagi
Nazwa Symbol	Ilość								
-	szt.	-	szt.	-	mm	kg	kg	-	-
RAMA R3 (SŁUP S3.3)	1	5	8	blacha 51x10	201	4,00	6,4	18G2	kl 5.8
		6	1	blacha 110x5	211	4,32	0,9	18G2	
		7	1	blacha 170x15	280	20,02	5,6	18G2	
		8	2	kotwy HILTI M16 HIT-HY 150 + HAS-E M16x125/38 (L=190)		0,30	0,6		
		9	1	blacha 130x15	240	15,31	3,7	18G2	
		19	1	dwuteownik IPE 220	4252	26,20	111,4	18G2	
		20	1	dwuteownik IPE 220	698	26,20	18,3	18G2	
		21	1	blacha 150x10	300	11,78	3,5	18G2	
		22	1	blacha 110x10	332	8,64	2,9	18G2	
		26	2	ceownik 100x50x5	150	7,02	2,1	18G2	
CIĘŻAR 1 szt.							155,4		

Ciężar całkowity	kg	**878**

PROBUD Sp. z o.o.	WYKAZ STALI KONSTRUKCYJNEJ NR **4**	Strona nr 7
		Dotyczy rys. nr K12
33-100 Tarnów ul. Boya Żeleńskiego 4	Zawiera strony od 7 do 8	02507 00 K04 K95

Przedmiot, adres: ZABUDOWA PODCIENI BUDYNKU
SĄDÓW I PROKURATUR W TARNOBRZEGU
UL. HENRYKA SIENKIEWICZA 27 TARNOBRZEG

Obiekt: **PŁATWIE (Zabudowa podcienia i nadbudowa przyziemia oraz rozbudowa od strony ul. Dominikańskiej – część 2)**

Element		Pozycja	Ilość w 1 elemencie	PRZEDMIOT	Długość	Masa jednostkowa	Masa całkowita	Materiał	Uwagi
Nazwa Symbol	Ilość								
-	szt.	-	szt.	-	mm	kg	kg	-	-
P1	2	1	1	dwuteownik IPE 160	11647	15,80	184,0	18G2	
		14	6	śruba M12 L=40 mm + 2 podkładki + nakrętka		0,08	0,5		kl 4.8
CIĘŻAR 1 szt.							184,5		
CIĘŻAR 2 szt.							369,0		
P2	1	2	1	dwuteownik IPE 160	7130	15,80	112,7	18G2	
		3	1	dwuteownik IPE 160	5274	15,80	83,3	18G2	
		12	1	blacha 120x8	135	7,54	1,0	18G2	
		13	4	śruba M10 L=40 mm + 2 podkładki + nakrętka		0,06	0,2		kl 4.8
		14	6	śruba M12 L=40 mm + 2 podkładki + nakrętka		0,08	0,5		kl 4.8
		15	2	blacha 60x8	130	3,77	1,0	18G2	
CIĘŻAR 1 szt.							198,7		
P3	1	4	1	dwuteownik IPE 160	7130	15,80	112,7	18G2	
		5	1	dwuteownik IPE 160	6033	15,80	95,3	18G2	
		12	1	blacha 120x8	135	7,54	1,0	18G2	
		13	4	śruba M10 L=40 mm + 2 podkładki + nakrętka		0,06	0,2		kl 4.8
		14	6	śruba M12 L=40 mm + 2 podkładki + nakrętka		0,08	0,5		kl 4.8
		15	2	blacha 60x8	130	3,77	1,0	18G2	
CIĘŻAR 1 szt.							210,7		
P4	3	6	1	dwuteownik IPE 160	7130	15,80	112,7	18G2	
		7	1	dwuteownik IPE 160	5863	15,80	92,6	18G2	
		12	1	blacha 120x8	135	7,54	1,0	18G2	
		13	4	śruba M10 L=40 mm + 2 podkładki + nakrętka		0,06	0,2		kl 4.8
		14	6	śruba M12 L=40 mm + 2 podkładki + nakrętka		0,08	0,5		kl 4.8
		18	2	blacha 60x8	100	3,77	0,8	18G2	
CIĘŻAR 1 szt.							207,8		
CIĘŻAR 3 szt.							623,4		
P5	1	8	1	dwuteownik IPE 160	7130	15,80	112,7	18G2	
		9	1	dwuteownik IPE 160	5859	15,80	92,6	18G2	
		12	1	blacha 120x8	135	7,54	1,0	18G2	
		13	4	śruba M10 L=40 mm + 2 podkładki + nakrętka		0,06	0,2		kl 4.8
		14	6	śruba M12 L=40 mm + 2 podkładki + nakrętka		0,08	0,5		kl 4.8
		15	2	blacha 60x8	130	3,77	1,0	18G2	
CIĘŻAR 1 szt.							208,0		

PROBUD Sp. z o.o.	WYKAZ STALI KONSTRUKCYJNEJ NR **4**	Strona nr 8
		Dotyczy rys. nr K12
33-100 Tarnów ul. Boya Żeleńskiego 4	Zawiera strony od 7 do 8	02507 00 K04 K95

Przedmiot, adres: ZABUDOWA PODCIENI BUDYNKU
SĄDÓW I PROKURATUR W TARNOBRZEGU
UL. HENRYKA SIENKIEWICZA 27 TARNOBRZEG

Obiekt: **PŁATWIE (Zabudowa podcienia i nadbudowa przyziemia oraz rozbudowa od strony ul. Dominikańskiej – część 2)**

Element Nazwa Symbol	Element Ilość	Pozycja	Ilość w 1 elemencie	PRZEDMIOT	Długość	Masa jednostkowa	Masa całkowita	Materiał	Uwagi
-	szt.	-	szt.	-	mm	kg	kg	-	-
P6	1	10	1	dwuteownik IPE 160	7130	15,80	112,7	18G2	
		11	1	dwuteownik IPE 160	5187	15,80	82,0	18G2	
		12	1	blacha 120x8	135	7,54	1,0	18G2	
		13	4	śruba M10 L=40 mm + 2 podkładki + nakrętka		0,06	0,2		kl 4.8
		14	6	śruba M12 L=40 mm + 2 podkładki + nakrętka		0,08	0,5		kl 4.8
		15	2	blacha 60x8	130	3,77	1,0	18G2	
CIĘŻAR 1 szt.							197,4		
MARKA M1	9	16	1	blacha 50x5	190	1,96	0,4	St3SX	
		17	1	pręt Ø12	620	0,89	0,6	St3SX	
			2	podkładka + nakrętka		0,04	0,1	St3SX	
CIĘŻAR 1 szt.							1,1		
CIĘŻAR 9 szt.							9,9		

Ciężar całkowity	kg	**1 817**

PROBUD Sp. z o.o.	WYKAZ STALI KONSTRUKCYJNEJ NR 5	Strona nr 9
		Dotyczy rys. nr K13
33-100 Tarnów ul. Boya Żeleńskiego 4	Zawiera strony od 9 do 9	02507 00 K04 K95

Przedmiot, adres: ZABUDOWA PODCIENI BUDYNKU
SĄDÓW I PROKURATUR W TARNOBRZEGU
UL. HENRYKA SIENKIEWICZA 27 TARNOBRZEG

Obiekt: **STĘŻENIA POŁACIOWE (Zabudowa podcienia i nadbudowa przyziemia oraz rozbudowa od strony ul. Dominikańskiej – część 2)**

Element		Pozycja	Ilość w 1 elemencie	PRZEDMIOT	Długość	Masa jednostkowa	Masa całkowita	Materiał	Uwagi
Nazwa Symbol	Ilość								
-	szt.	-	szt.	-	mm	kg	kg	-	-
ST1	2	1	8	pręt Ø16	1415	1,58	17,9	St3SX	
		2	8	nakrętka napinająca otwarta M16		0,52	4,2		kl 4.8
		3	4	blacha 146x8	236	9,17	8,7	St3SX	
		4	16	blacha 70x8	300	4,4	21,1	St3SX	
		5	8	pręt Ø16	1400	1,58	17,7	St3SX	
		6	4	blacha 146x8	233	9,17	8,5	St3SX	
		7	32	śruba M16 L=50 mm + 2 podkładki + nakrętka		0,16	5,1		kl 4.8
		8	4	blacha 161x8	180	10,11	7,3	St3SX	
		9	4	blacha 161x8	177	10,11	7,2	St3SX	
CIĘŻAR 1 szt.							97,7		
CIĘŻAR 2 szt.							195,4		

Ciężar całkowity	kg	**195**

PROBUD Sp. z o.o.	WYKAZ STALI KONSTRUKCYJNEJ NR **6**	Strona nr 10
		Dotyczy rys. nr K14
33-100 Tarnów ul. Boya Żeleńskiego 4	Zawiera strony od 10 do 10	02507 00 K04 K95

Przedmiot, adres: ZABUDOWA PODCIENI BUDYNKU
SĄDÓW I PROKURATUR W TARNOBRZEGU
UL. HENRYKA SIENKIEWICZA 27 TARNOBRZEG

Obiekt: **STĘŻENIE POŁACIOWE (Zabudowa podcienia i nadbudowa przyziemia oraz rozbudowa od strony ul. Dominikańskiej – część 2)**

Element		Pozycja	Ilość w 1 elemencie	PRZEDMIOT	Długość	Masa jednostkowa	Masa całkowita	Materiał	Uwagi
Nazwa Symbol	Ilość								
-	szt.	-	szt.	-	mm	kg	kg	-	-
ST2	1	1	8	pręt Ø16	1510	1,58	19,1	St3SX	
		2	8	nakrętka napinająca otwarta M16		0,52	4,2		kl 4.8
		3	4	blacha 149x8	217	9,36	8,1	St3SX	
		4	16	blacha 70x8	300	4,4	21,1	St3SX	
		5	8	pręt Ø16	1500	1,58	19,0	St3SX	
		6	4	blacha 149x8	215	9,36	8,0	St3SX	
		7	32	śruba M16 L=50 mm + 2 podkładki + nakrętka		0,16	5,1		kl 4.8
		8	4	blacha 159x8	164	9,99	6,6	St3SX	
		9	4	blacha 156x8	164	9,8	6,4	St3SX	
CIĘŻAR 1 szt.							97,6		

Ciężar całkowity	kg	**98**

PROBUD Sp. z o.o.	WYKAZ STALI KONSTRUKCYJNEJ NR 7	Strona nr 11
		Dotyczy rys. nr K15
33-100 Tarnów ul. Boya Żeleńskiego 4	Zawiera strony od 11 do 11	02507 00 K04 K95

Przedmiot, adres: ZABUDOWA PODCIENI BUDYNKU
SĄDÓW I PROKURATUR W TARNOBRZEGU
UL. HENRYKA SIENKIEWICZA 27 TARNOBRZEG

Obiekt: **STĘŻENIE POŁACIOWE (Zabudowa podcienia i nadbudowa przyziemia oraz rozbudowa od strony ul. Dominikańskiej – część 2)**

Element		Pozycja	Ilość w 1 elemencie	PRZEDMIOT	Długość	Masa jednostkowa	Masa całkowita	Materiał	Uwagi
Nazwa Symbol	Ilość								
-	szt.	-	szt.	-	mm	kg	kg	-	-
ST3	1	1	4	pręt Ø16	1300	1,58	8,2	St3SX	
		2	2	pręt Ø16	3950	1,58	12,5	St3SX	
		3	4	nakrętka napinająca otwarta M16		0,52	2,1		kl 4.8
		4	4	blacha 129x8	269	8,1	8,7	St3SX	
		5	8	blacha 70x8	300	4,4	10,6	St3SX	
		6	2	pręt Ø16	3870	1,58	12,2	St3SX	
		7	4	blacha 129x8	265	8,1	8,6	St3SX	
		8	16	śruba M16 L=50 mm + 2 podkładki + nakrętka		0,16	2,6		kl 4.8
CIĘŻAR 1 szt.							65,4		

Ciężar całkowity	kg	**65**

PROBUD Sp. z o.o.	WYKAZ STALI KONSTRUKCYJNEJ NR **8**	Strona nr 12
		Dotyczy rys. nr K16
33-100 Tarnów ul. Boya Żeleńskiego 4	Zawiera strony od 12 do 12	02507 00 K04 K95

Przedmiot, adres: ZABUDOWA PODCIENI BUDYNKU
SĄDÓW I PROKURATUR W TARNOBRZEGU
UL. HENRYKA SIENKIEWICZA 27 TARNOBRZEG

Obiekt: **RYGLE I RAMY USZTYWNIAJĄCE (Zabudowa podcienia i nadbudowa przyziemia oraz rozbudowa od strony ul. Dominikańskiej – część 2)**

Element Nazwa Symbol	Ilość	Pozycja	Ilość w 1 elemencie	PRZEDMIOT	Długość	Masa jednostkowa	Masa całkowita	Materiał	Uwagi
-	szt.	-	szt.	-	mm	kg	kg	-	-
RS1	1	1	1	dwuteownik IPE 200	5460	22,40	122,3	18G2	
		3	12	śruba M12 L=45 mm + 2 podkładki + nakrętka		0,08	1,0		kl 4.8
CIĘŻAR 1 szt.							123,3		
RS2	1	2	1	dwuteownik IPE 200	5360	22,40	120,1	18G2	
		3	12	śruba M12 L=45 mm + 2 podkładki + nakrętka		0,08	1,0		kl 4.8
CIĘŻAR 1 szt.							121,1		
R4	2	4	2	rura prostokątna 100x50x4	5622	8,59	96,6	St3SX	
		5	2	kątownik 50x50x4	600	2,91	3,5	St3SX	
		6	4	rura kwadratowa 50x50x4	600	5,45	13,1	St3SX	
		10	8	śruba M12 L=40 mm + 2 podkładki + nakrętka		0,08	0,6		kl 4.8
		11	4	blacha 46x4	96	1,44	0,6	St3SX	
CIĘŻAR 1 szt.							114,4		
CIĘŻAR 2 szt.							228,8		
R5	2	7	2	rura prostokątna 100x50x4	5522	8,59	94,9	St3SX	
		8	2	kątownik 50x50x4	600	2,91	3,5	St3SX	
		9	4	rura kwadratowa 50x50x4	600	5,45	13,1	St3SX	
		10	8	śruba M12 L=40 mm + 2 podkładki + nakrętka		0,08	0,6		kl 4.8
		12	4	blacha 46x4	96	1,44	0,6	St3SX	
CIĘŻAR 1 szt.							112,7		
CIĘŻAR 2 szt.							225,4		

Ciężar całkowity	kg	**699**

PROBUD Sp. z o.o.	WYKAZ STALI KONSTRUKCYJNEJ NR **9**	Strona nr 13
		Dotyczy rys. nr K17
33-100 Tarnów ul. Boya Żeleńskiego 4	Zawiera strony od 13 do 14	02507 00 K04 K95

Przedmiot, adres: ZABUDOWA PODCIENI BUDYNKU
SĄDÓW I PROKURATUR W TARNOBRZEGU
UL. HENRYKA SIENKIEWICZA 27 TARNOBRZEG

Obiekt: **KONSTRUKCJE WSPORCZE (Zabudowa podcienia i nadbudowa przyziemia oraz rozbudowa od strony ul. Dominikańskiej – część 2)**

Element		Pozycja	Ilość w 1 elemencie	PRZEDMIOT	Długość	Masa jednostkowa	Masa całkowita	Materiał	Uwagi
Nazwa Symbol	Ilość								
-	szt.	-	szt.	-	mm	kg	kg	-	-
KW1	1	1	2	kątownik L 50x50x5	2300	3,77	17,3	St3SX	
		2	2	kątownik L 50x50x5	475	3,77	3,6	St3SX	
		3	4	kątownik L 50x50x5	650	3,77	9,8	St3SX	
		4	4	kątownik L 40x40x5	475	2,97	5,6	St3SX	
		5	4	kątownik L 40x40x5	555	2,97	6,6	St3SX	
		6	4	blacha 113x5	145	4,44	2,6	St3SX	
		18	8	śruba M12 L=40 mm + 2 podkładki + nakrętka		0,08	0,6		kl 4.8
CIĘŻAR 1 szt.							46,1		
KW2	1	1	2	kątownik L 50x50x5	2300	3,77	17,3	St3SX	
		7	2	kątownik L 50x50x5	576	3,77	4,3	St3SX	
		3	4	kątownik L 50x50x5	650	3,77	9,8	St3SX	
		8	4	kątownik L 40x40x5	576	2,97	6,8	St3SX	
		9	4	kątownik L 40x40x5	656	2,97	7,8	St3SX	
		6	4	blacha 113x5	145	4,44	2,6	St3SX	
		18	8	śruba M12 L=40 mm + 2 podkładki + nakrętka		0,08	0,6		kl 4.8
CIĘŻAR 1 szt.							49,2		
KW3	1	10	2	kątownik L 50x50x5	2029	3,77	15,3	St3SX	
		11	2	kątownik L 50x50x5	330	3,77	2,5	St3SX	
		3	4	kątownik L 50x50x5	650	3,77	9,8	St3SX	
		12	4	kątownik L 40x40x5	330	2,97	3,9	St3SX	
		13	4	kątownik L 40x40x5	555	2,97	6,6	St3SX	
		6	4	blacha 113x5	145	4,44	2,6	St3SX	
		18	8	śruba M12 L=40 mm + 2 podkładki + nakrętka		0,08	0,6		kl 4.8
CIĘŻAR 1 szt.							41,3		
KW4	1	10	2	kątownik L 50x50x5	2029	3,77	15,3	St3SX	
		11	2	kątownik L 50x50x5	330	3,77	2,5	St3SX	
		3	4	kątownik L 50x50x5	650	3,77	9,8	St3SX	
		12	4	kątownik L 40x40x5	330	2,97	3,9	St3SX	
		13	4	kątownik L 40x40x5	555	2,97	6,6	St3SX	
		6	4	blacha 113x5	145	4,44	2,6	St3SX	
		18	8	śruba M12 L=40 mm + 2 podkładki + nakrętka		0,08	0,6		kl 4.8
CIĘŻAR 1 szt.							41,3		

PROBUD Sp. z o.o.	WYKAZ STALI KONSTRUKCYJNEJ NR **9**	Strona nr 14
		Dotyczy rys. nr K17
33-100 Tarnów ul. Boya Żeleńskiego 4	Zawiera strony od 13 do 14	02507 00 K04 K95

Przedmiot, adres: ZABUDOWA PODCIENI BUDYNKU
SĄDÓW I PROKURATUR W TARNOBRZEGU
UL. HENRYKA SIENKIEWICZA 27 TARNOBRZEG

Obiekt: **KONSTRUKCJE WSPORCZE (Zabudowa podcienia i nadbudowa przyziemia oraz rozbudowa od strony ul. Dominikańskiej – część 2)**

Element		Pozycja	Ilość w 1 elemencie	PRZEDMIOT	Długość	Masa jednostkowa	Masa całkowita	Materiał	Uwagi
Nazwa Symbol	Ilość								
-	szt.	-	szt.	-	mm	kg	kg	-	-
KW5	1	1	2	kątownik L 50x50x5	2300	3,77	17,3	St3SX	
		14	6	kątownik L 50x50x5	560	3,77	12,7	St3SX	
		3	4	kątownik L 50x50x5	650	3,77	9,8	St3SX	
		15	4	kątownik L 50x50x5	965	3,77	14,6	St3SX	
		18	8	śruba M12 L=40 mm + 2 podkładki + nakrętka		0,08	0,6		kl 4.8
CIĘŻAR 1 szt.							55,0		
KW6	1	10	2	kątownik L 50x50x5	2029	3,77	15,3	St3SX	
		14	6	kątownik L 50x50x5	410	3,77	9,3	St3SX	
		3	4	kątownik L 50x50x5	650	3,77	9,8	St3SX	
		17	4	kątownik L 50x50x5	328	3,77	4,9	St3SX	
		18	8	śruba M12 L=40 mm + 2 podkładki + nakrętka		0,08	0,6		kl 4.8
CIĘŻAR 1 szt.							39,9		

Ciężar całkowity	kg	**273**

PROBUD Sp. z o.o.	WYKAZ STALI KONSTRUKCYJNEJ NR **10**	Strona nr 15
		Dotyczy rys. nr K20
33-100 Tarnów ul. Boya Żeleńskiego 4	Zawiera strony od 15 do 17	02507 00 K04 K95

Przedmiot, adres: ZABUDOWA PODCIENI BUDYNKU
SĄDÓW I PROKURATUR W TARNOBRZEGU
UL. HENRYKA SIENKIEWICZA 27 TARNOBRZEG

Obiekt: **FASADY (Zabudowa podcienia od strony ul. Sienkiewicza - część 1)**

Element		Pozycja	Ilość w 1 elemencie	PRZEDMIOT	Długość	Masa jednostkowa	Masa całkowita	Materiał	Uwagi
Nazwa Symbol	Ilość								
-	szt.	-	szt.	-	mm	kg	kg	-	-
S1	33	1	1	rura prostokątna 80x80x4	5300	9,22	48,9	St3SX	
		2	2	blacha 100x5	160	3,93	1,3	St3SX	
		5	4	kotwa HILTI HST M10/10 (L=90)		0,06	0,2		
CIĘŻAR 1 szt.							50,4		
CIĘŻAR 33 szt.							1663,2		
S2	10	3	1	rura prostokątna 80x50x4	5300	7,34	38,9	St3SX	
		2	2	blacha 70x5	160	2,75	0,9	St3SX	
		5	4	kotwa HILTI HST M10/10 (L=90)		0,06	0,2		
CIĘŻAR 1 szt.							40,0		
CIĘŻAR 10 szt.							400,0		
RYGLE ΣL=69,0 m	1	6	1	rura prostokątna 80x50x4	69000	7,34	506,5	St3SX	
CIĘŻAR 1 szt.							506,5		
S3	4	7	1	rura prostokątna 100x50x4	4935	8,59	42,4	St3SX	
		8	1	blacha 70x5	180	2,75	0,5	St3SX	
		5	4	kotwa HILTI HST M10/10 (L=90)		0,06	0,2		
		9	6	kątownik 70x45x4	70	3,35	1,4	St3SX	
		10	2	blacha 50x5	372	1,96	1,5	St3SX	
		12	5	rura prostokątna 80x40x4	60	6,71	2,0	St3SX	
		33	5	śruba M8 L=60 mm + 2 podkładki + nakrętka		0,04	0,2		kl 4.8
CIĘŻAR 1 szt.							48,2		
CIĘŻAR 4 szt.							192,8		
S4	8	7	1	rura prostokątna 100x50x4	4935	8,59	42,4	St3SX	
		8	1	blacha 70x5	180	2,75	0,5	St3SX	
		5	4	kotwa HILTI HST M10/10 (L=90)		0,06	0,2		
		9	6	kątownik 70x45x4	70	3,35	1,4	St3SX	
		10	2	blacha 50x5	372	1,96	1,5	St3SX	
		12	10	rura prostokątna 80x40x4	60	6,71	4,0	St3SX	
		33	10	śruba M8 L=60 mm + 2 podkładki + nakrętka		0,04	0,4		kl 4.8
CIĘŻAR 1 szt.							50,4		
CIĘŻAR 8 szt.							403,2		
R1	50	11	1	rura prostokątna 90x50x4	916	7,97	7,3	St3SX	
CIĘŻAR 1 szt.							7,3		
CIĘŻAR 50 szt.							365,0		

PROBUD Sp. z o.o.	WYKAZ STALI KONSTRUKCYJNEJ NR **10**	Strona nr 16
		Dotyczy rys. nr K20
33-100 Tarnów ul. Boya Żeleńskiego 4	Zawiera strony od 15 do 17	02507 00 K04 K95

Przedmiot, adres: ZABUDOWA PODCIENI BUDYNKU
SĄDÓW I PROKURATUR W TARNOBRZEGU
UL. HENRYKA SIENKIEWICZA 27 TARNOBRZEG

Obiekt: **FASADY (Zabudowa podcienia od strony ul. Sienkiewicza - część 1)**

Element Nazwa Symbol	Element Ilość	Pozycja	Ilość w 1 elemencie	PRZEDMIOT	Długość	Masa jednostkowa	Masa całkowita	Materiał	Uwagi
-	szt.	-	szt.	-	mm	kg	kg	-	-
S5	4	13	1	rura prostokątna 100x50x4	4835	8,59	41,5	St3SX	
		8	1	blacha 70x5	180	2,75	0,5	St3SX	
		5	4	kotwa HILTI HST M10/10 (L=90)		0,06	0,2		
		9	6	kątownik 70x45x4	70	3,35	1,4	St3SX	
		14	2	blacha 50x5	472	1,96	1,9	St3SX	
		12	5	rura prostokątna 80x40x4	60	6,71	2,0	St3SX	
		33	5	śruba M8 L=60 mm + 2 podkładki + nakrętka		0,04	0,2		kl 4.8
CIĘŻAR 1 szt.							47,7		
CIĘŻAR 4 szt.							190,8		
S6	8	13	1	rura prostokątna 100x50x4	4835	8,59	41,5	St3SX	
		8	1	blacha 70x5	180	2,75	0,5	St3SX	
		5	4	kotwa HILTI HST M10/10 (L=90)		0,06	0,2		
		9	6	kątownik 70x45x4	70	3,35	1,4	St3SX	
		14	2	blacha 50x5	372	1,96	1,5	St3SX	
		12	10	rura prostokątna 80x40x4	60	6,71	4,0	St3SX	
		33	10	śruba M8 L=60 mm + 2 podkładki + nakrętka		0,04	0,4		kl 4.8
CIĘŻAR 1 szt.							49,5		
CIĘŻAR 8 szt.							396,0		
R2	50	15	1	rura prostokątna 90x50x4	974	7,97	7,8	St3SX	
CIĘŻAR 1 szt.							7,8		
CIĘŻAR 50 szt.							390,0		
S7	20	16	1	rura prostokątna 100x50x4	5300	8,59	45,5	St3SX	
		8	2	blacha 70x5	180	2,75	1,0	St3SX	
		5	4	kotwa HILTI HST M10/10 (L=90)		0,06	0,2		
		12	2,8	rura prostokątna 80x40x4	60	6,71	1,1	St3SX	średnia ilość na 1 szt.
		33	2,8	śruba M8 L=60 mm + 2 podkładki + nakrętka		0,04	0,1		kl 4.8 średnia ilość na 1 szt.
CIĘŻAR 1 szt.							48,0		
CIĘŻAR 20 szt.							960,0		
S8	2	17	2	rura prostokątna 100x50x4	5300	8,59	91,1	St3SX	
		18	2	blacha 210x5	212	8,24	3,5	St3SX	
		5	4	kotwa HILTI HST M10/10 (L=90)		0,06	0,2		
		19	4	blacha 86x5	89	3,38	1,2	St3SX	
		12	5	rura prostokątna 80x40x4	60	6,71	2,0	St3SX	
		33	5	śruba M8 L=60 mm + 2 podkładki + nakrętka		0,04	0,2		kl 4.8
CIĘŻAR 1 szt.							98,2		
CIĘŻAR 2 szt.							196,4		
R3	20	20	1	rura prostokątna 90x50x4	1114	7,97	8,9	St3SX	
CIĘŻAR 1 szt.							8,9		
CIĘŻAR 20 szt.							178,0		

PROBUD Sp. z o.o.	WYKAZ STALI KONSTRUKCYJNEJ NR **10**	Strona nr 17
		Dotyczy rys. nr K20
33-100 Tarnów ul. Boya Żeleńskiego 4	Zawiera strony od 15 do 17	02507 00 K04 K95

Przedmiot, adres: ZABUDOWA PODCIENI BUDYNKU
SĄDÓW I PROKURATUR W TARNOBRZEGU
UL. HENRYKA SIENKIEWICZA 27 TARNOBRZEG

Obiekt: **FASADY (Zabudowa podcienia od strony ul. Sienkiewicza - część 1)**

Element		Pozycja	Ilość w 1 elemencie	PRZEDMIOT	Długość	Masa jednostkowa	Masa całkowita	Materiał	Uwagi
Nazwa Symbol	Ilość								
-	szt.	-	szt.	-	mm	kg	kg	-	-
S9	2	22	1	rura prostokątna 100x100x4	5300	11,73	62,2	St3SX	
		23	2	blacha 120x5	180	4,71	1,7	St3SX	
		5	4	kotwa HILTI HST M10/10 (L=90)		0,06	0,2		
CIĘŻAR 1 szt.							64,1		
CIĘŻAR 2 szt.							128,2		
R4	52	21	1	rura prostokątna 50x50x4	958	5,45	5,2	St3SX	
CIĘŻAR 1 szt.							5,2		
CIĘŻAR 52 szt.							270,4		
R5	10	25	1	rura prostokątna 50x50x4	933	5,45	5,1	St3SX	
CIĘŻAR 1 szt.							5,1		
CIĘŻAR 10 szt.							51,0		
R6	10	24	1	rura prostokątna 140x80x4	958	12,99	12,4	St3SX	
CIĘŻAR 1 szt.							12,4		
CIĘŻAR 10 szt.							124,0		
R7	2	27	1	rura prostokątna 140x80x4	933	12,99	12,1	St3SX	
CIĘŻAR 1 szt.							12,1		
CIĘŻAR 2 szt.							24,2		
R8	10	26	1	rura prostokątna 50x50x4	568	5,45	3,1	St3SX	
CIĘŻAR 1 szt.							3,1		
CIĘŻAR 10 szt.							31,0		
R9	2	28	1	rura prostokątna 140x80x4	568	12,99	7,4	St3SX	
CIĘŻAR 1 szt.							7,4		
CIĘŻAR 2 szt.							14,8		
S10	1	32	1	rura prostokątna 100x50x4	2712	8,59	23,3	St3SX	
		8	1	blacha 70x5	180	2,75	0,5	St3SX	
		5	2	kotwa HILTI HST M10/10 (L=90)		0,06	0,1		
CIĘŻAR 1 szt.							23,9		
R10	10	29	1	rura prostokątna 90x50x4	244	7,97	1,9	St3SX	
CIĘŻAR 1 szt.							1,9		
CIĘŻAR 10 szt.							19,0		
R11	1	30	1	rura prostokątna 90x50x4	2124	7,97	16,9	St3SX	
		12	1	rura prostokątna 80x40x4	60	6,71	0,4	St3SX	
		33	1	śruba M8 L=60 mm + 2 podkładki + nakrętka		0,04	0,0		kl 4.8
CIĘŻAR 1 szt.							17,3		
R12	4	31	1	rura prostokątna 90x50x4	1034	7,97	8,2	St3SX	
CIĘŻAR 1 szt.							8,2		
CIĘŻAR 4 szt.							32,8		
NS1.2	1	34	1	dwuteownik IPE 120	4660	10,40	48,5	St3SX	
CIĘŻAR 1 szt.							48,5		

Ciężar całkowity	kg	**6 627**

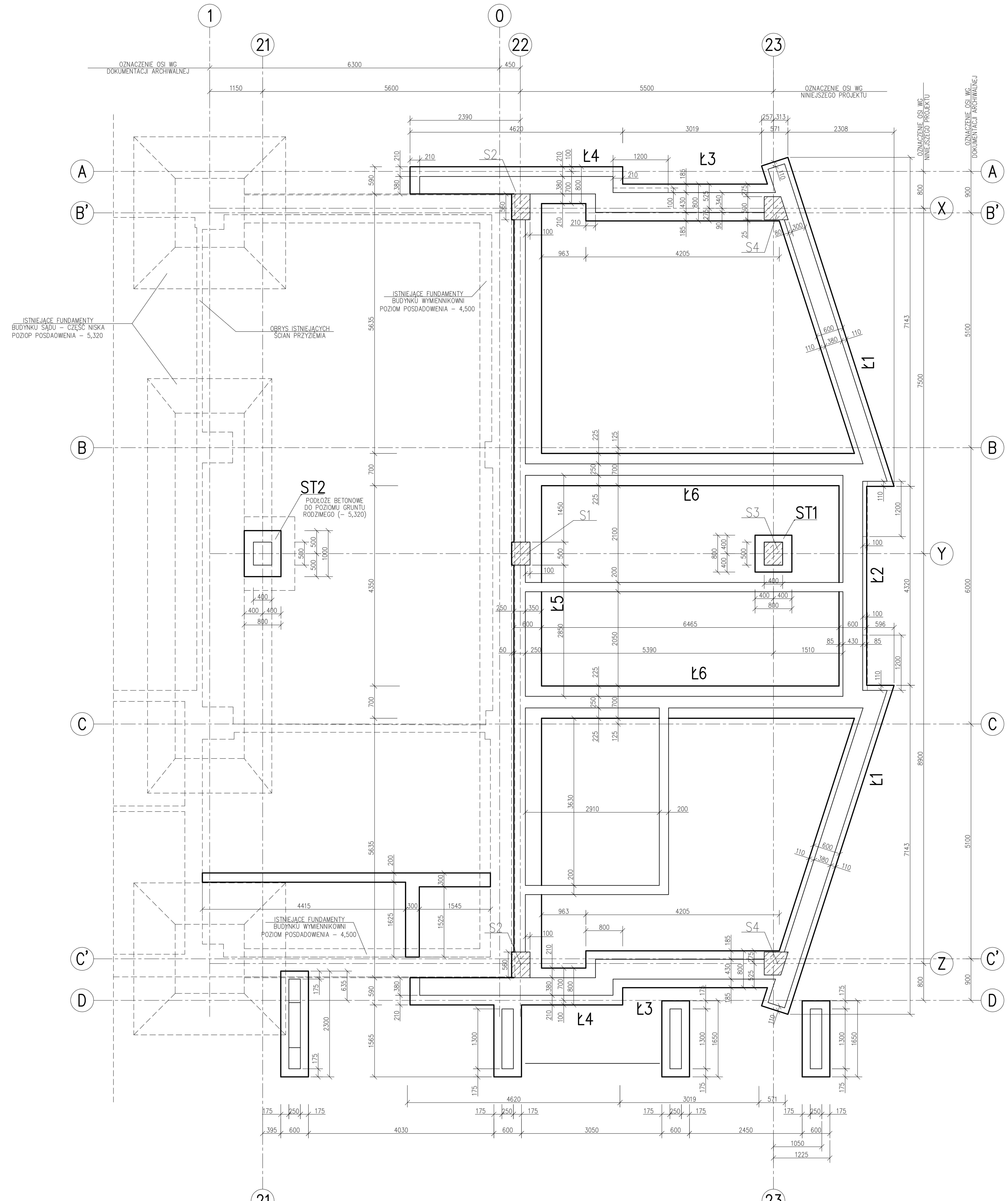

RZUT FUNDAMENTÓW

UWAGI:

1. Wszystkie wymiary podano w mm, a poziomy w m.
2. Rysunek niniejszy należy rozpatrywać z opisem technicznym oraz z projektem architektonicznym.
3. Warunki gruntowe wg opisu technicznego.
4. Powierzchnie zewnętrzne ścian i stóp fundamentowych zaizolować powierzchniowo 2x Abizol R+G.
5. Kategoria geotechniczna obiektu druga, warunki gruntowe proste. Woda gruntowa poniżej poziomu posadowienia.
6. Posadowienie na warstwie geotechnicznej II: piaski i żwiry z piaskiem, zagęszczone $I_D=0,7$.
7. W ławach, ścianach i stopach fundamentowych zakotwić zbrojenie łącznikowe dla słupów przyziemia wg rys. nr K02, K04, K05

Poziom parteru projektowanej rozbudowy:
±0,00 = 168,22 m npm.

Poziom posadowienia stóp i ław fundamentowych:
−4,50 = 163,72 m npm.

CZĘŚĆ 2

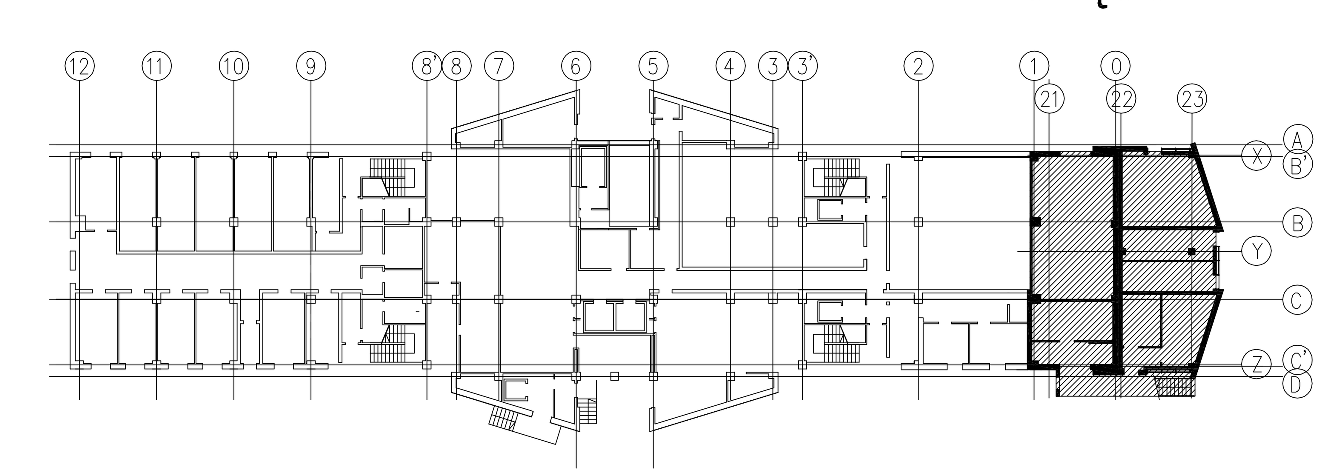

PROBUD Sp. z o.o.
33-100 TARNÓW, ul. Boya Żeleńskiego 4

Kopiowanie lub udostępnianie osobom trzecim tylko za zgodą firmy PROBUD Sp. z o.o.
Podstawa prawna: Ustawa o prawie autorskim i prawach pokrewnych (Dz. U. 1994r. nr 24 poz. 83) oraz przepisy o prawie wynalazczym.

Zespół autorski – spec. i nr upr.	Data i podpis	Nazwa i adres obiektu budowlanego	
mgr inż. Stanisław KARASIŃSKI upr. bud. w spec. konstr. – bud. nr 229/70 mgr inż. Jerzy Wisłocki upr. bud. w spec. konstr. – bud. nr NBUA-7342/76/97	02.2008	ZABUDOWA PODCIENI BUDYNKU SĄDÓW I PROKURATUR W TARNOBRZEGU UL. HENRYKA SIENKIEWICZA 27 TARNOBRZEG	
		Stadium, opracowanie: PROJEKT WYKONAWCZY	Skala 1:50
Sprawdził – spec. i nr upr.		Branża, instalacja: KONSTRUKCJA	Kod tomu K04
mgr inż. Włodzimierz PIASEK upr. bud. w spec. konstr. – bud. nr GT-IV-63/52/77	02.2008	Tytuł rysunku: RZUT FUNDAMENTÓW	Nr rys. K01
02507 00 K04 K01			

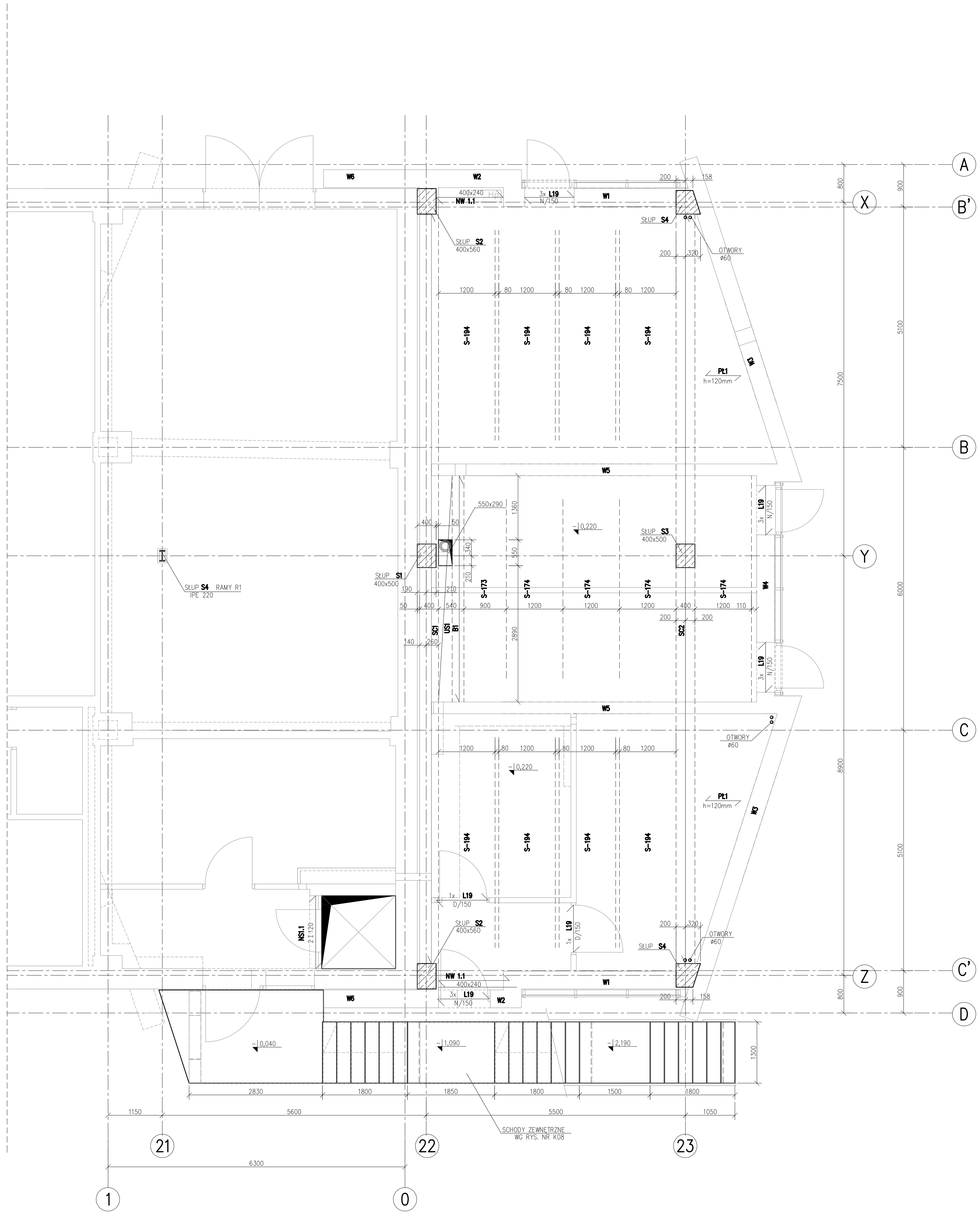

PŁYTY STROPOWE KANAŁOWE

Symbol	Wymiary (l x s x h)	szt.	obc. kG/m²
S-173/600	5000x890x240	1	600
S-174/600	5000x1190x240	4	
S-194/600	5600x1190x240	8	

BELKI NADPROŻOWE L19

Symbol	Wymiary l	szt.
D/150	1490	3
N/150	1490	12

SCHEMAT KONSTRUKCJI PRZYZIEMIA

UWAGI:

1. Wszystkie wymiary podano w mm, a poziomy w m.
2. Poziom ±0,00=168,22 m npm. i odpowiada poziomowi parteru projektowanej rozbudowy.
3. Rysunek niniejszy należy rozpatrywać z opisem technicznym oraz projektem architektonicznym.

LEGENDA:

- rzędne wierzchu stropu
- otwory i przebicia dla instalacji sanitarnej i wentylacji

CZĘŚĆ 2

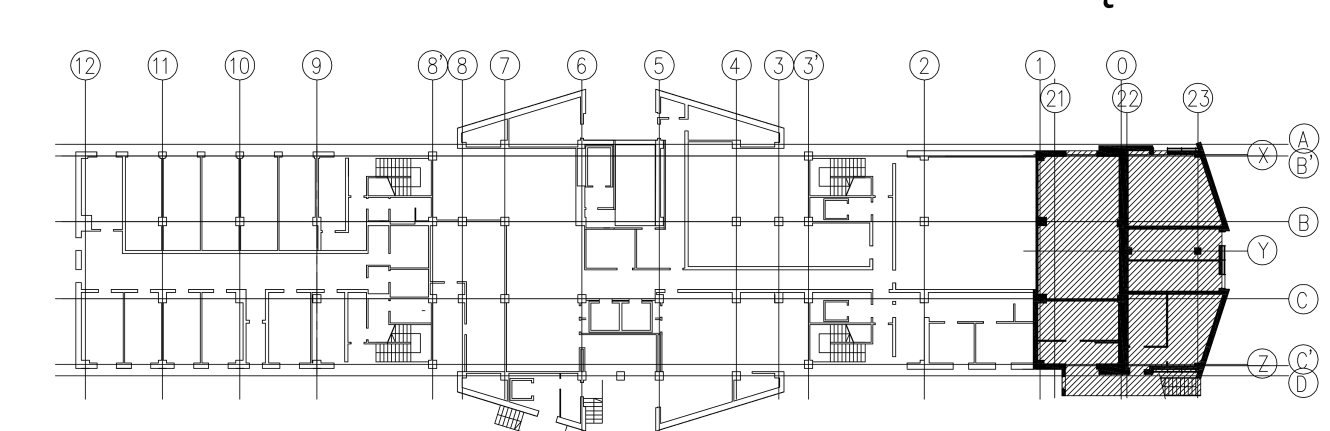

PROBUD Sp. z o.o.
33-100 TARNÓW, ul. Boya Żeleńskiego 4

Kopiowanie lub udostępnianie osobom trzecim tylko za zgodą firmy PROBUD Sp. z o.o. Podstawa prawna: Ustawa o prawie autorskim i prawach pokrewnych (Dz. U. 1994r. nr 24 poz. 83) oraz przepisy o prawie wynalazczym.

Zespół autorski – spec. i nr upr.	Data i podpis	Nazwa i adres obiektu budowlanego	
mgr inż. Stanisław KARASIŃSKI upr. bud. w spec. konstr. – bud. nr 229/70 mgr inż. Jerzy Wisłocki upr. bud. w spec. konstr. – bud. nr NBUA-7342/76/97	02.2008	ZABUDOWA PODCIENI BUDYNKU SĄDÓW I PROKURATUR W TARNOBRZEGU UL. HENRYKA SIENKIEWICZA 27 TARNOBRZEG	
		Stadium, opracowanie: PROJEKT WYKONAWCZY	Skala 1:50
Sprawdził – spec. i nr upr. mgr inż. Włodzimierz PIASEK upr. bud. w spec. konstr. – bud. nr GT-IV-63/52/77	02.2008	Branża, instalacja: KONSTRUKCJA	Kod tomu K04
02507 00 K04 K02		Tytuł rysunku: SCHEMAT KONSTRUKCJI PRZYZIEMIA	Nr rys. K02

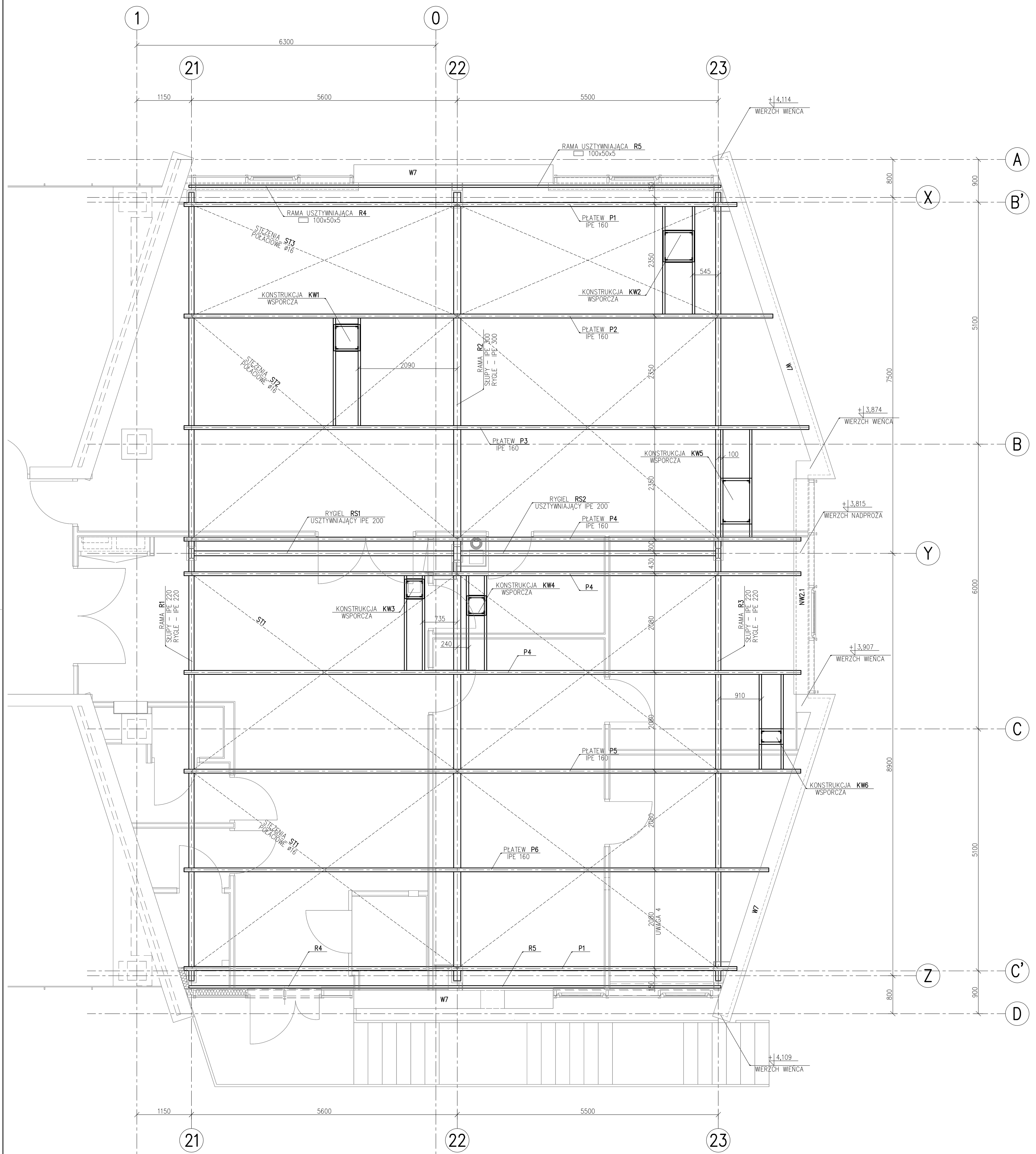

SCHEMAT KONSTRUKCJI PARTERU I DACHU

UWAGI:

1. Wszystkie wymiary podano w mm, a poziomy w m.
2. Poziom ±0,00=168,22 m npm. i odpowiada poziomowi parteru projektowanej rozbudowy.
3. Rysunek niniejszy należy rozpatrywać z opisem technicznym, projektem architektonicznym.
4. Wymiary na rysunku podane są w rzucie na płaszczyznę poziomą.
5. Zestawienie elementów wg wykazu nr 1.

CZĘŚĆ 2

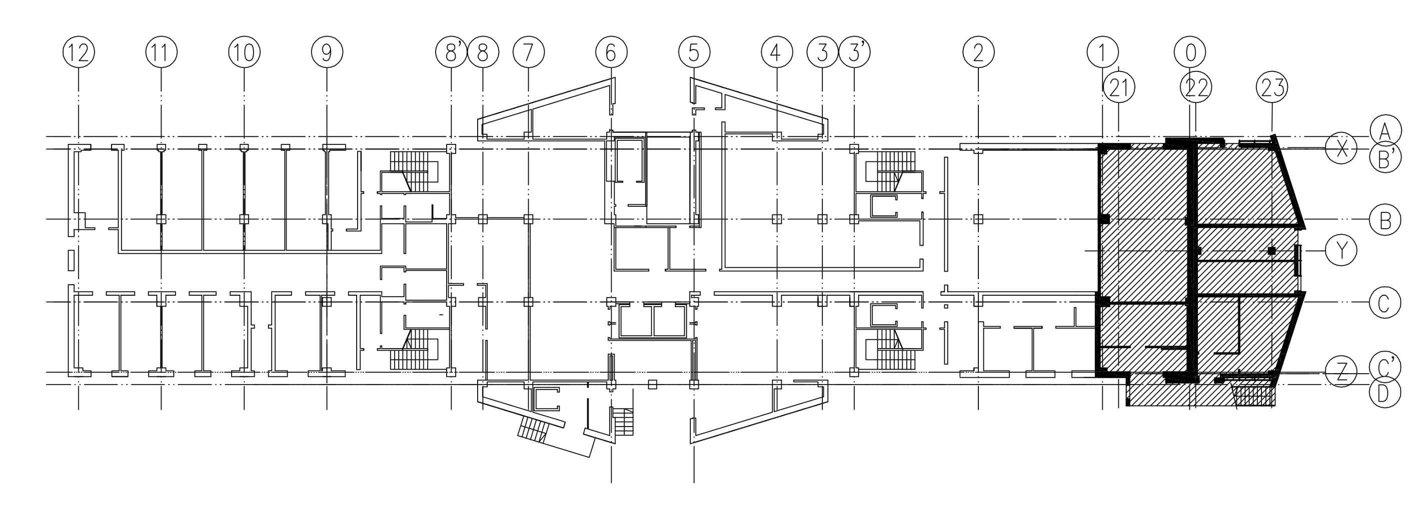

PROBUD Sp. z o.o.
33-100 TARNÓW, ul. Boya Żeleńskiego 4

Zespół autorski – spec. i nr upr.	Data i podpis	Nazwa i adres obiektu budowlanego	
mgr inż. Stanisław KARASIŃSKI upr. bud. w spec. konstr. – bud. nr 229/70 WBUiA Kraków mgr inż. Bogusław ZAJĄC	03.2008	ZABUDOWA PODCIENI BUDYNKU SĄDÓW I PROKURATUR W TARNOBRZEGU UL. HENRYKA SIENKIEWICZA 27 TARNOBRZEG	
		Stadium, opracowanie: PROJEKT WYKONAWCZY	Skala 1:50
Sprawdził – spec. i nr upr. mgr inż. Włodzimierz PIASEK upr. bud. w spec. konstr. – bud. nr GT-IV-63/52/77	03.2008	Branża, instalacja: KONSTRUKCJA	Kod tomu K.0.4.
0.2.5.0.7. 0.0. K.0.3. K.0.4.		Tytuł rysunku: SCHEMAT KONSTRUKCJI PARTERU I DACHU	Nr rys. K0.3

Kopiowanie lub udostępnianie osobom trzecim tylko za zgodą firmy PROBUD Sp. z o.o. Podstawa prawna: Ustawa o prawie autorskim i prawach pokrewnych (Dz. U. 1994r. nr 24 poz. 83) oraz przepisy o prawie wynalazczym.

P:\2007\Tarnobrzeg\02507_Sad\Konstrukcja\02507_PW\02507_K03_Schemat_parteru+dach_PW.dwg

ŁAWY I STOPY FUNDAMENTOWE

UWAGI:
1. Wszystkie wymiary podano w mm, a poziomy w m.
2. Rysunek niniejszy należy rozpatrywać z opisem technicznym oraz z projektem architektonicznym.
3. Poziom ±0,00=168,22 m npm i odpowiada poziomowi posadzki
4. Rzut fundamentów wg rys. nr K01
5. Otulenie zbrojenia płyt fundamentowych min. 5cm
6. Powierzchnie zewnętrzne ław, stóp i ścian fundamentowych zaizolować powierzchniowo 2x Abizol R+G.
7. W ławach i ścianach fundamentowych zakotwić zbrojenie łącznikowe dla słupów w miejscach ich usytuowania, w ilości i średnicy zbrojenia głównego słupów (rys. nr K02, K05)
8. Zestawienie zbrojenia w wykazie nr 1

Beton:	**konstrukcyjny**	**B20**
Stal zbrojeniowa:	**zbrojenie główne**	**A–III 34GS**
	strzemiona	**A–I St3S**

CZĘŚĆ 2

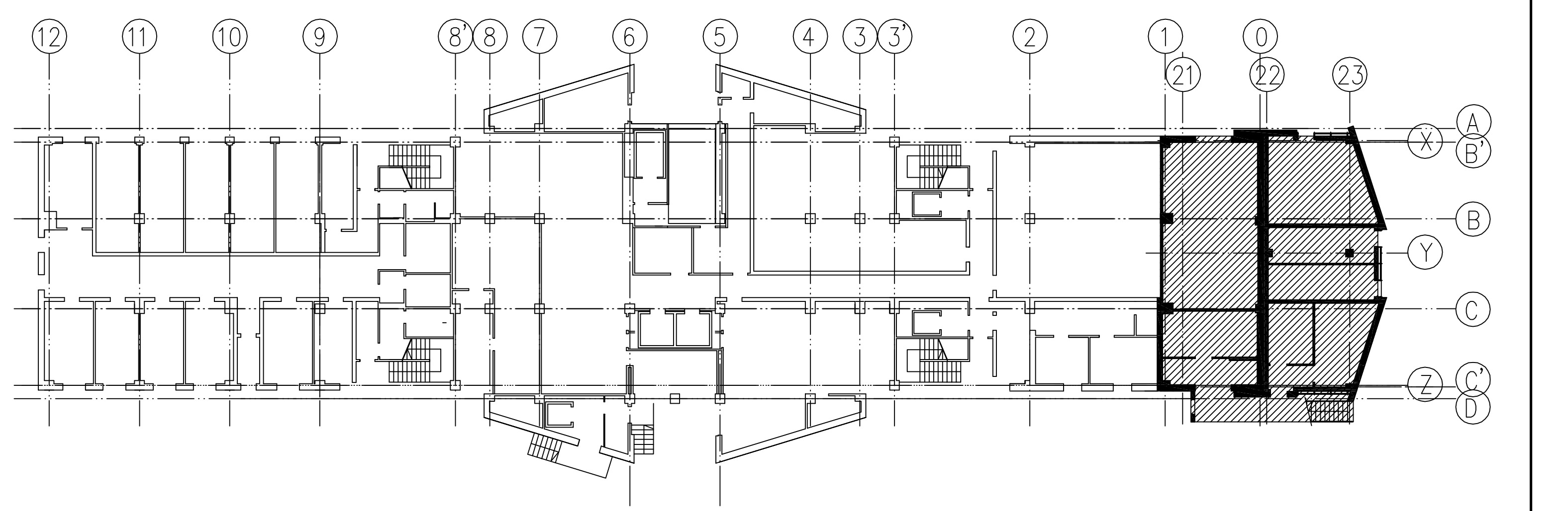

Kopiowanie lub udostępnianie osobom trzecim tylko za zgodą firmy PROBUD Sp. z o.o. Podstawa prawna: Ustawa o prawie autorskim i prawach pokrewnych (Dz. U. 1994r. nr 24 poz. 83) oraz przepisy o prawie wynalazczym.

PROBUD Sp. z o.o.
33-100 TARNÓW, ul. Boya Żeleńskiego 4

Zespół autorski – spec. i nr upr.	**Data i podpis**	**Nazwa i adres obiektu budowlanego**	
mgr inż. Stanisław KARASIŃSKI upr. bud. w spec. konstr. – bud. nr 229/70	02.2008	ZABUDOWA PODCIENI BUDYNKU SĄDÓW I PROKURATUR W TARNOBRZEGU UL. HENRYKA SIENKIEWICZA 27 TARNOBRZEG	
mgr inż. Jerzy WISŁOCKI upr. bud. w spec. konstr. – bud. nr NBUA-7342/76/97		Stadium, opracowanie: PROJEKT WYKONAWCZY	Skala 1:25
Sprawdził – spec. i nr upr. mgr inż. Włodzimierz PIASEK upr. bud. w spec. konstr. – bud. nr GT-IV-63/52/77	02.2008	Branża, instalacja: KONSTRUKCJA	Kod tomu K.0.4.
0.2.5.0.7. 0.0. K.0.4. K.0.4.		Tytuł rysunku: ŁAWY I STOPY FUNDAMENTOWE	Nr rys. K04

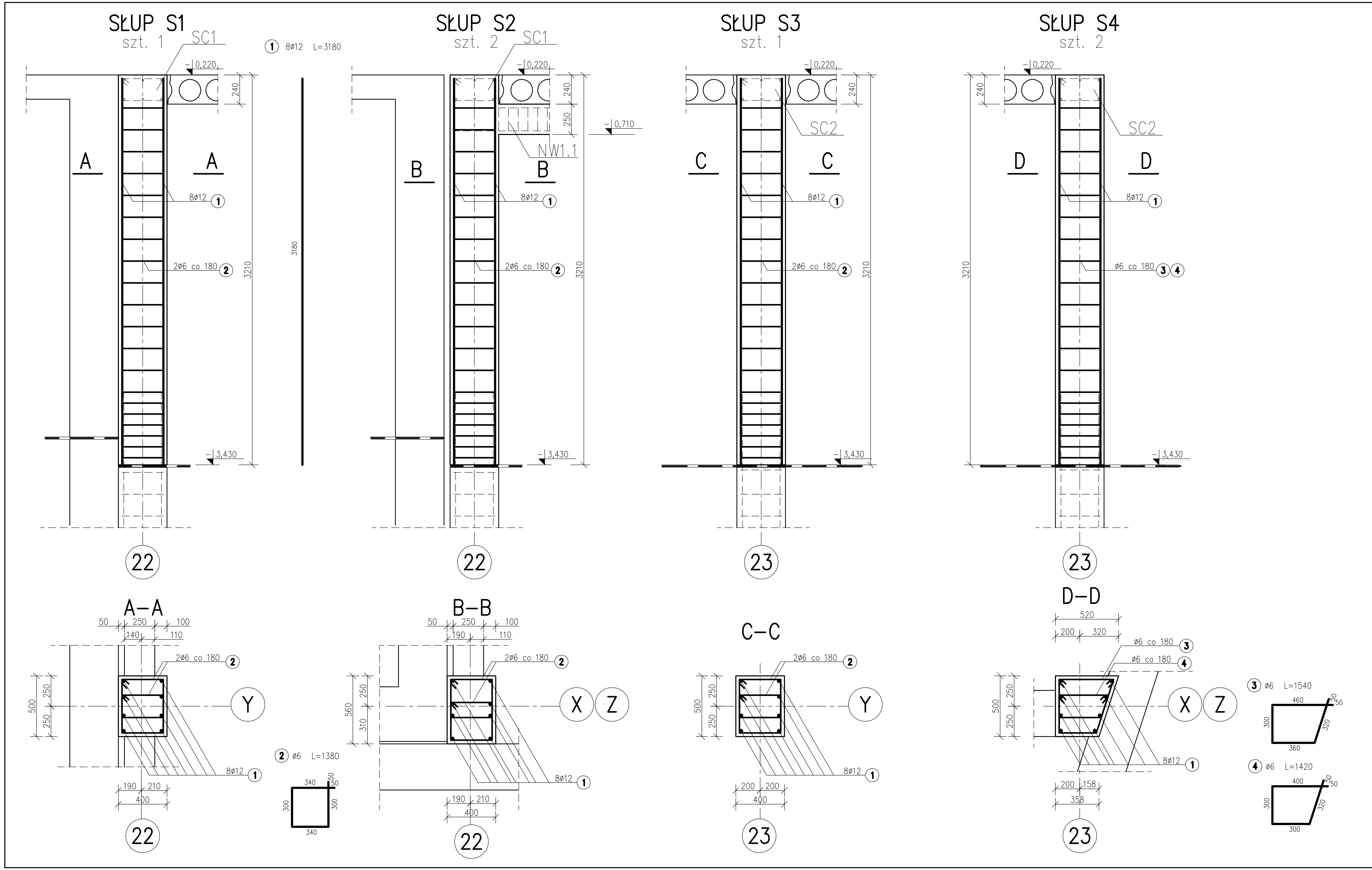

SŁUPY S1, S2, S3, S4

UWAGI:

1. Wszystkie wymiary podano w mm, a poziomy w m.
2. Rysunek niniejszy należy rozpatrywać z opisem technicznym oraz z projektem architektonicznym.
3. Poziom ±0,00=168,22 m npm i odpowiada poziomowi posadzki
4. Zestawienie zbrojenia w wykazie nr 2

Beton:	konstrukcyjny	B20
Stal zbrojeniowa:	zbrojenie główne	A–III 34GS
	strzemiona	A–I St3S

CZĘŚĆ 2

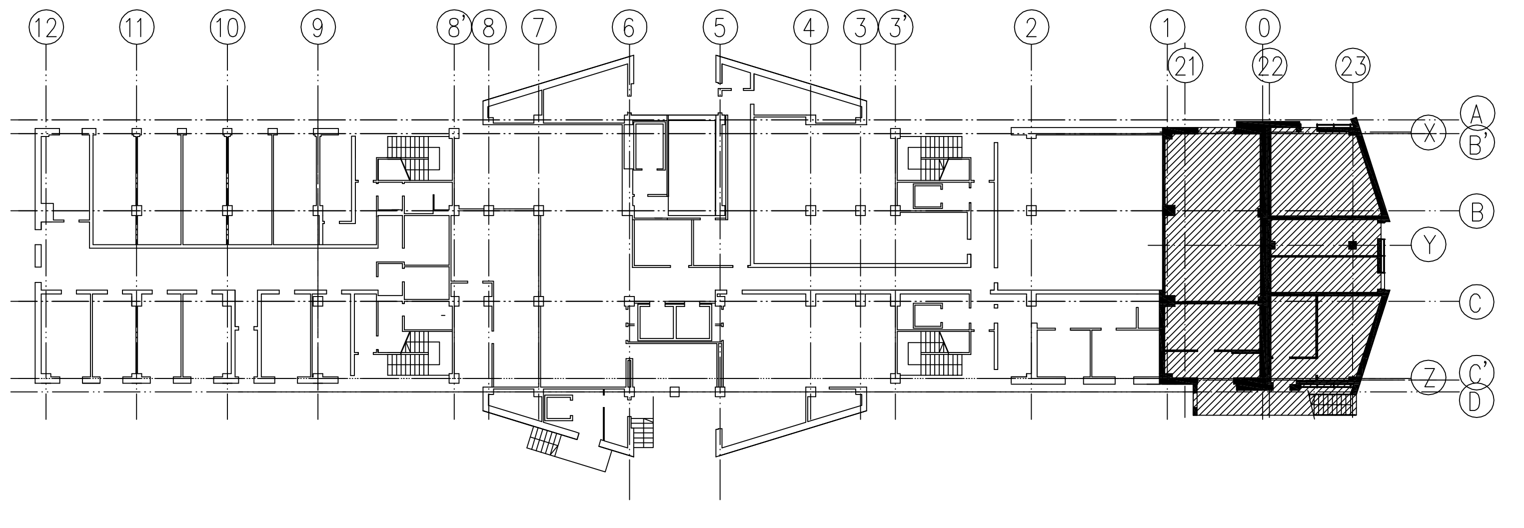

Kopiowanie lub udostępnianie osobom trzecim tylko za zgodą firmy PROBUD Sp. z o.o. Podstawa prawna: Ustawa o prawie autorskim i prawach pokrewnych (Dz. U. 1994r. nr 24 poz. 83) oraz przepisy o prawie wynalazczym.

PROBUD Sp. z o.o.
33-100 TARNÓW, ul. Boya Żeleńskiego 4

Zespół autorski – spec. i nr upr.	Data i podpis	Nazwa i adres obiektu budowlanego	
mgr inż. Stanisław KARASIŃSKI upr. bud. w spec. konstr. – bud. nr 229/70	02.2008	ZABUDOWA PODCIENI BUDYNKU SĄDÓW I PROKURATUR W TARNOBRZEGU UL. HENRYKA SIENKIEWICZA 27 TARNOBRZEG	
mgr inż. Jerzy WISŁOCKI upr. bud. w spec. konstr. – bud. nr NBUA–7342/76/97		Stadium, opracowanie: PROJEKT WYKONAWCZY	Skala 1:25
Sprawdził – spec. i nr upr. mgr inż. Włodzimierz PIASEK upr. bud. w spec. konstr. – bud. nr GT–IV–63/52/77	02.2008	Branża, instalacja: KONSTRUKCJA	Kod tomu K 0 4
0 2 5 0 7 0 0 K 0 4 K 0 5		Tytuł rysunku: SŁUPY S1, S2, S3, S4	Nr rys. K05

ELEMENTY WYLEWANE STROPU PRZYZIEMIA
SC1, SC2, US1, B1, PŁYTA PŁ1

UWAGI:

1. Wszystkie wymiary podano w mm, a poziomy w m.
2. Rysunek niniejszy należy rozpatrywać z opisem technicznym oraz z projektem architektonicznym.
3. Poziom ±0,00=168,22 m npm i odpowiada poziomowi posadzki
4. Zestawienie zbrojenia w wykazie nr 3

Beton:	konstrukcyjny	B20
Stal zbrojeniowa:	zbrojenie główne	A–III 34GS
	strzemiona, pręty rozdzielcze	A–I St3S

CZĘŚĆ 2

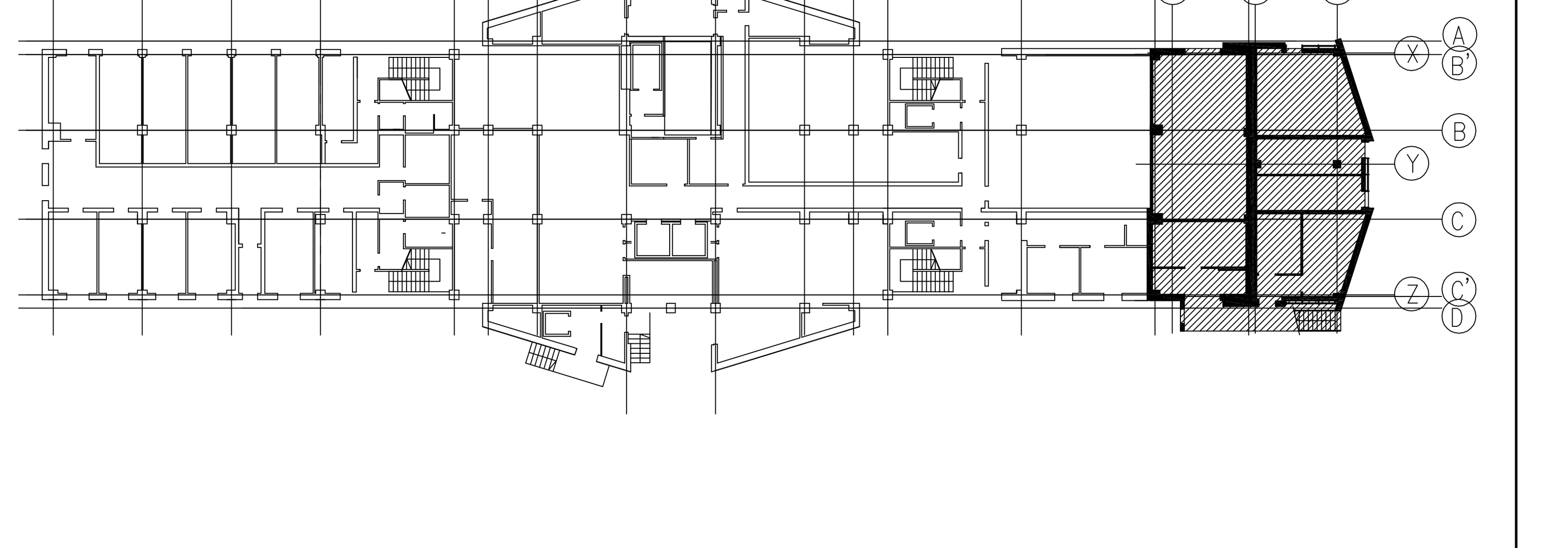

PROBUD Sp. z o.o.
33-100 TARNÓW, ul. Boya Żeleńskiego 4

Kopiowanie lub udostępnianie osobom trzecim tylko za zgodą firmy PROBUD Sp. z o.o. Podstawa prawna: Ustawa o prawie autorskim i prawach pokrewnych (Dz. U. 1994r. nr 24 poz. 83) oraz przepisy o prawie wynalazczym.

Zespół autorski – spec. i nr upr.	Data i podpis	Nazwa i adres obiektu budowlanego	
mgr inż. Stanisław KARASIŃSKI upr. bud. w spec. konstr. – bud. nr 229/70 mgr inż. Jerzy WISŁOCKI upr. bud. w spec. konstr. – bud. nr NBUA–7342/76/97	02.2008	ZABUDOWA PODCIENI BUDYNKU SĄDÓW I PROKURATUR W TARNOBRZEGU UL. HENRYKA SIENKIEWICZA 27 TARNOBRZEG	
		Stadium, opracowanie: PROJEKT WYKONAWCZY	Skala 1:25
Sprawdził – spec. i nr upr. mgr inż. Włodzimierz PIASEK upr. bud. w spec. konstr. – bud. nr GT–IV–63/52/77	02.2008	Branża, instalacja: KONSTRUKCJA	Kod tomu K04
02507 00 K04 K06		Tytuł rysunku: ELEMENTY WYLEWANE STROPU PRZYZIEMIA SC1, SC2, US1, B1, PŁYTA PŁ1	Nr rys. K06

WIEŃCE, NADPROŻA NW1.1, NW2.1, NS1.1

UWAGI:

1. Wszystkie wymiary podano w mm, a poziomy w m.
2. Rysunek niniejszy należy rozpatrywać z opisem technicznym oraz z projektem architektonicznym.
3. Poziom ±0,00=168,22 m npm i odpowiada poziomowi posadzki
4. W wieńcach W1, W4, oraz nadprożu NW2.1 zabetonować kotwy do zamocowania scian oslonowych.
5. Zestawienie zbrojenia w wykazie nr 5

NADPROŻE STALOWE NS.1.1

Profil	Wymiary l	szt.	ciężar (kg)
I 120	2000	2	56,8

Beton:	**konstrukcyjny**	**B20**
Stal zbrojeniowa:	**zbrojenie główne**	**A–III 34GS**
	strzemiona, pręty rozdzielcze	**A–I St3S**
Stal konstrukcyjna:		**St3SX**

CZĘŚĆ 2

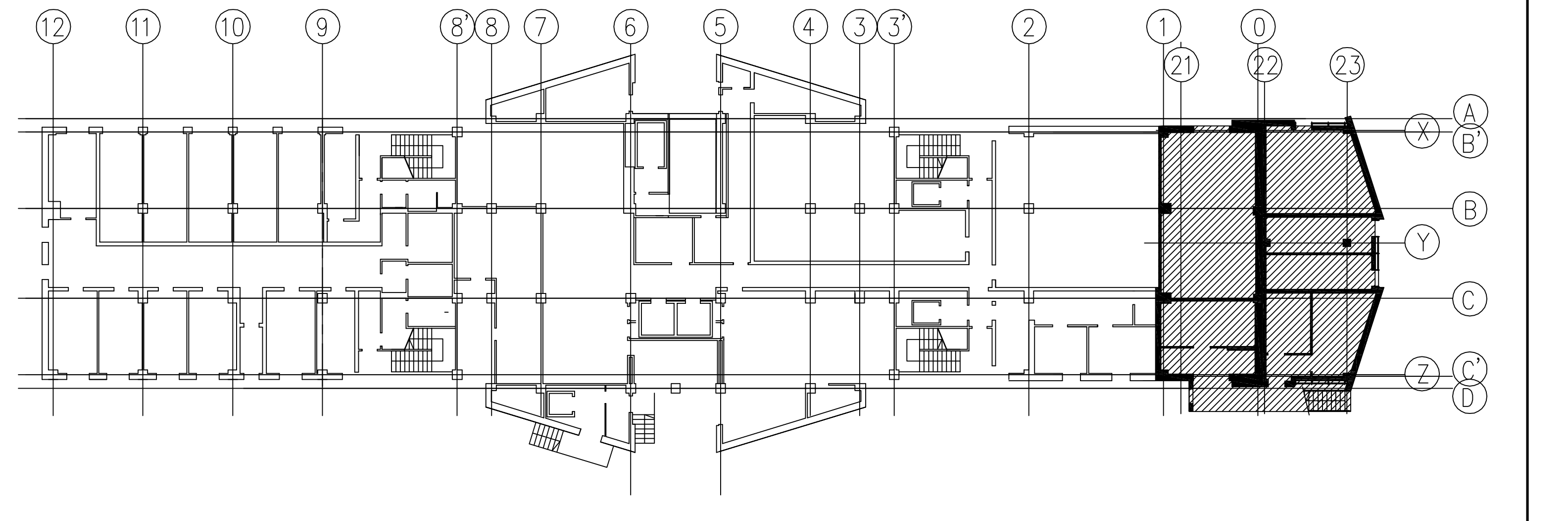

PROBUD Sp. z o.o.
33-100 TARNÓW, ul. Boya Żeleńskiego 4

Kopiowanie lub udostępnianie osobom trzecim tylko za zgodą firmy PROBUD Sp. z o.o. Podstawa prawna: Ustawa o prawie autorskim i prawach pokrewnych (Dz. U. 1994r. nr 24 poz. 83) oraz przepisy o prawie wynalazczym.

Zespół autorski – spec. i nr upr.	Data i podpis	Nazwa i adres obiektu budowlanego	
mgr inż. Stanisław KARASIŃSKI upr. bud. w spec. konstr. – bud. nr 229/70 mgr inż. Jerzy WISŁOCKI upr. bud. w spec. konstr. – bud. nr NBUA–7342/76/97	02.2008	ZABUDOWA PODCIENI BUDYNKU SĄDÓW I PROKURATUR W TARNOBRZEGU UL. HENRYKA SIENKIEWICZA 27 TARNOBRZEG	
		Stadium, opracowanie: PROJEKT WYKONAWCZY	Skala 1:25
Sprawdził – spec. i nr upr. mgr inż. Włodzimierz PIASEK upr. bud. w spec. konstr. – bud. nr GT–IV–63/52/77	02.2008	Branża, instalacja: KONSTRUKCJA	Kod tomu K.0.4
0.2.5.0.7 0.0 K.0.4 K.0.7		Tytuł rysunku: WIEŃCE, NADPROŻA NW1.1, NW2.1, NS1.1	Nr rys. K07

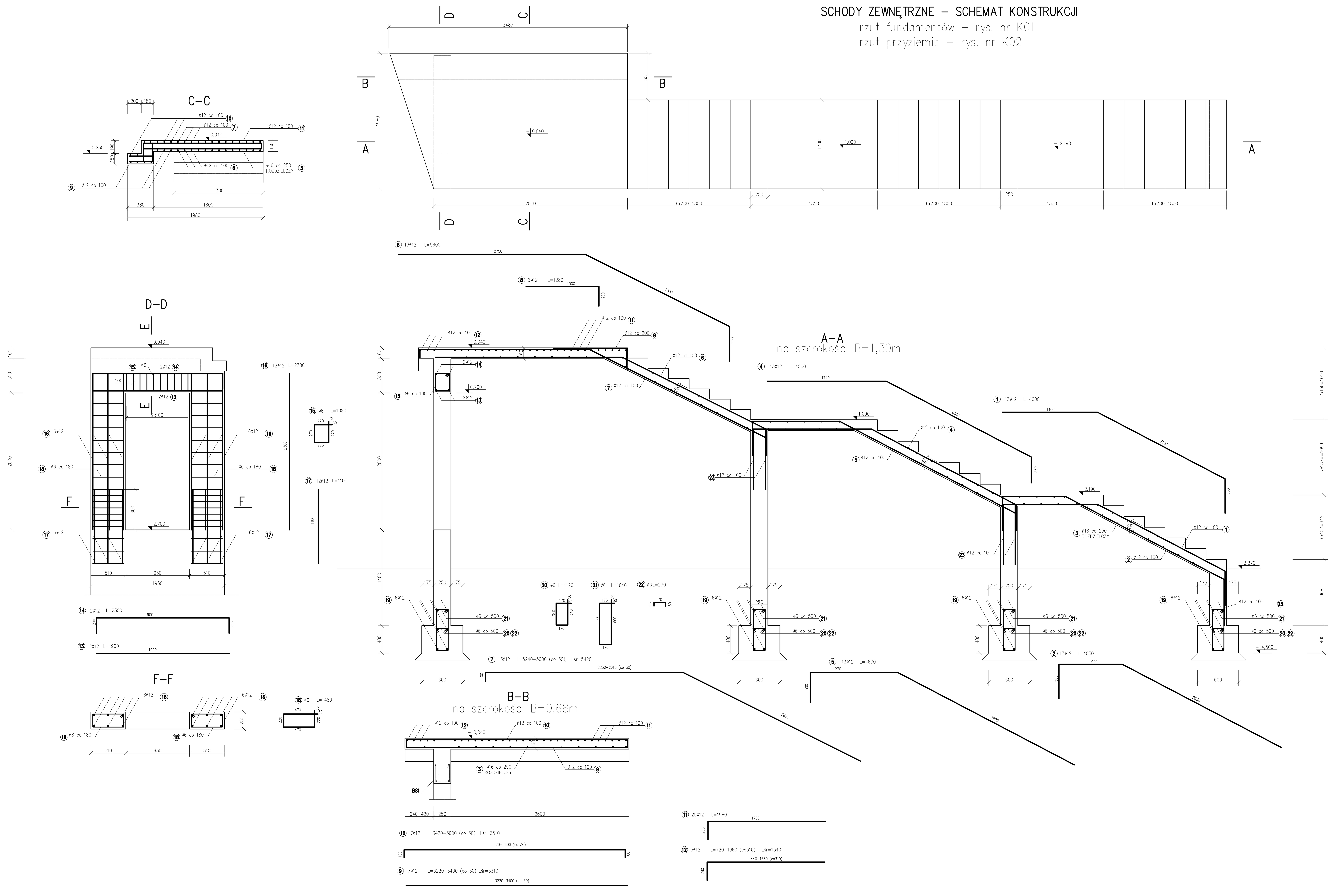

SCHODY ZEWNĘTRZNE

UWAGI:

1. Wszystkie wymiary podano w mm, a poziomy w m.
2. Poziom ±0,00=168,22m npm. i odpowiada poziomowi posadzki parteru.
3. Rysunek niniejszy należy rozpatrywać z opisem technicznym oraz z projektem architektonicznym.
4. Zestawienie stali zbrojeniowej na wykazie nr 5

Beton:	konstrukcyjny	B20
Stal zbrojeniowa:	zbrojenie główne	A–III 34GS
	strzemiona	A–I St3SX–b
	zbrojenie rozdzielcze	A–I St3SX–b

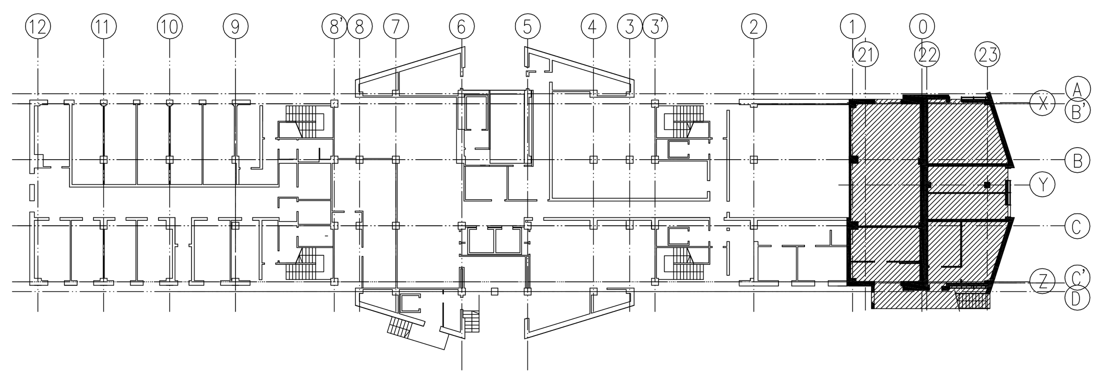

PROBUD Sp. z o.o.
33-100 TARNÓW, ul. Boya Żeleńskiego 4

Kopiowanie lub udostępnianie osobom trzecim tylko za zgodą firmy PROBUD Sp. z o.o.
Podstawa prawna: Ustawa o prawie autorskim i prawach pokrewnych (Dz. U. 1994r. nr 24 poz. 83) oraz przepisy o prawie wynalazczym.

Zespół autorski – spec. i nr upr.	Data i podpis
mgr inż. Stanisław KARASIŃSKI upr. bud. w spec. konstr. – bud. nr 229/70 mgr inż. Jerzy WISŁOCKI upr. bud. w spec. konstr. – bud. NBUA–7342/76/97	02.2008
Sprawdził – spec. i nr upr.	
mgr inż. Włodzimierz PIASEK upr. bud. w spec. konstr. – bud. nr GT–IV–63/52/77	02.2008

Kod dokumentu	0 1 2 0 6 0 0 K 0 4 K 0 8	
Nazwa i adres obiektu budowlanego	ZABUDOWA PODCIENI BUDYNKU SĄDÓW I PROKURATUR W TARNOBRZEGU UL. HENRYKA SIENKIEWICZA 27 TARNOBRZEG	
Stadium, opracowanie	PROJEKT WYKONAWCZY	Skala 1:25
Branża, instalacja	KONSTRUKCJA	Kod tomu K 0 4
Tytuł rysunku	SCHODY ZEWNĘTRZNE	K08

RAMA R1

UWAGI:

1. Wszystkie wymiary podano w mm, a poziomy w m.
2. Poziom ±0,00=168,22 m npm. i odpowiada poziomowi parteru projektowanej rozbudowy.
3. Rysunek niniejszy należy rozpatrywać z opisem technicznym oraz z projektem architektonicznym.
4. Schemat konstrukcji dachu wg rys. nr K03.
5. Zestawienie stali konstrukcyjnej na wykazie nr 1.
6. Celem potwierdzenia zastosowanych kotew, skontaktować się z przedstawicielem f–my HILTI. Kotwy dobrano dla sił w słupie: 74,5 kN (siła osiowa ściskająca), 14,6 kN (siła poprzeczna ścinająca).

Stal konstrukcyjna:		**18G2**
Elektrody:		**EB 150**
Spoiny:	**czołowe**	$a_s = g_{min}$
	pachwinowe	$a_s = 0{,}7g_{min}$

Malowanie konstrukcji wg opisu technicznego.

CZĘŚĆ 2

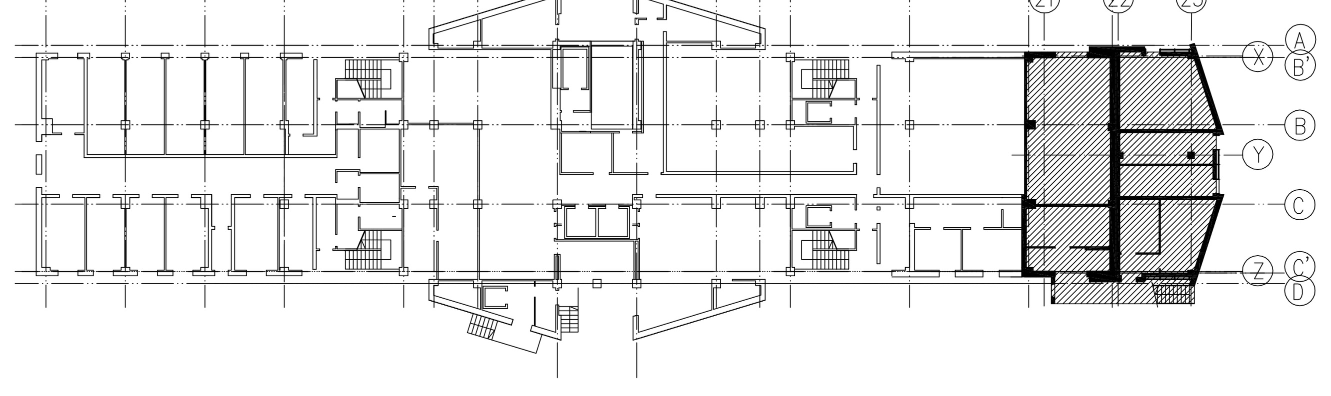

Kopiowanie lub udostępnianie osobom trzecim tylko za zgodą firmy PROBUD Sp. z o.o. Podstawa prawna: Ustawa o prawie autorskim i prawach pokrewnych (Dz. U. 1994r. nr 24 poz. 83) oraz przepisy o prawie wynalazczym.

PROBUD Sp. z o.o.
33-100 TARNÓW, ul. Boya Żeleńskiego 4

Zespół autorski – spec. i nr upr.	Data i podpis	Nazwa i adres obiektu budowlanego	
mgr inż. Stanisław KARASIŃSKI upr. bud. w spec. konstr. – bud. nr 229/70 WBUiA Kraków mgr inż. Bogusław ZAJĄC	03.2008	ZABUDOWA PODCIENI BUDYNKU SĄDÓW I PROKURATUR W TARNOBRZEGU UL. HENRYKA SIENKIEWICZA 27 TARNOBRZEG	
		Stadium, opracowanie: PROJEKT WYKONAWCZY	Skala 1:10 1:100, 1:25
Sprawdził – spec. i nr upr.		Branża, instalacja: KONSTRUKCJA	Kod tomu K 0 4
mgr inż. Włodzimierz PIASEK upr. bud. w spec. konstr. – bud. nr GT-IV-63/52/77	03.2008	Tytuł rysunku: RAMA R1	Nr rys. K09
0 2 5 0 7 0 0 K 0 4 K 0 9			

P:\2007\Tarnobrzeg\02507_Sad\Konstrukcja\02507_PW\02507_BZ\02507_K09_Rama_R1_PW.dwg

P:\2007\Tarnobrzeg\02507_Sad\Konstrukcja\02507_PW\02507_BZ\02507_K10_Rama_R2_PW.dwg

USZTYWNIENIE ŚCIANY ZEWNĘTRZNEJ

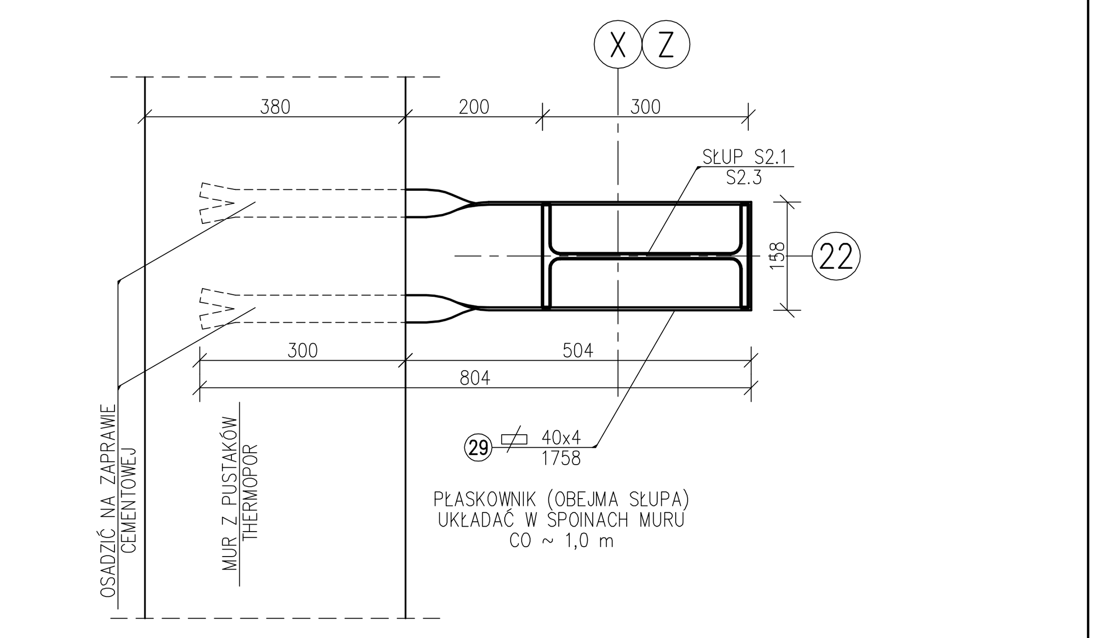

RAMA R2

UWAGI:

1. Wszystkie wymiary podano w mm, a poziomy w m.
2. Poziom ±0,00=168,22 m npm. i odpowiada poziomowi parteru projektowanej rozbudowy.
3. Rysunek niniejszy należy rozpatrywać z opisem technicznym oraz z projektem architektonicznym.
4. Schemat konstrukcji dachu wg rys. nr K03.
5. Zestawienie stali konstrukcyjnej na wykazie nr 2.
6. Celem potwierdzenia zastosowanych kotew, skontaktować się z przedstawicielem f-my HILTI. Kotwy dobrano dla sił w słupie: 74,5 kN (siła osiowa ściskająca), 14,6 kN (siła poprzeczna ścinająca).

Stal konstrukcyjna: 18G2
Elektrody: EB 150
Spoiny: czołowe $a_s = g_{min}$; pachwinowe $a_s = 0,7g_{min}$

Malowanie konstrukcji wg opisu technicznego.

CZĘŚĆ 2

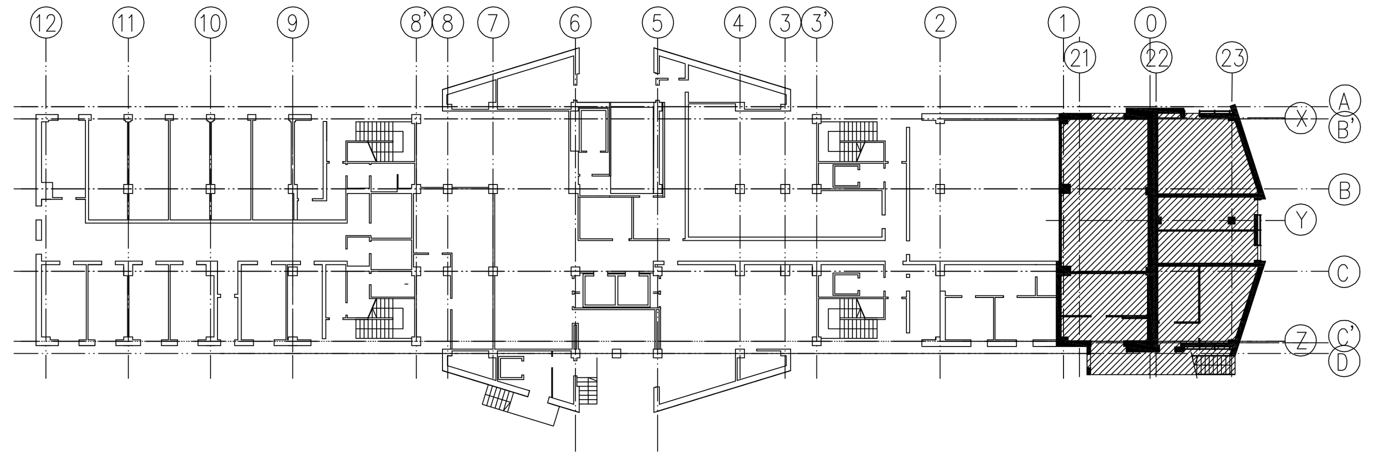

PROBUD Sp. z o.o.
33-100 TARNÓW, ul. Boya Żeleńskiego 4

Kopiowanie lub udostępnianie osobom trzecim tylko za zgodą firmy PROBUD Sp. z o.o. Podstawa prawna: Ustawa o prawie autorskim i prawach pokrewnych (Dz. U. 1994r. nr 24 poz. 83) oraz przepisy o prawie wynalazczym.

Zespół autorski – spec. i nr upr.	Data i podpis	Nazwa i adres obiektu budowlanego	
mgr inż. Stanisław KARASIŃSKI upr. bud. w spec. konstr. – bud. nr 229/70 WBUiA Kraków	03.2008	ZABUDOWA PODCIENI BUDYNKU SĄDÓW I PROKURATUR W TARNOBRZEGU UL. HENRYKA SIENKIEWICZA 27 TARNOBRZEG	
mgr inż. Bogusław ZAJĄC		Stadium, opracowanie: PROJEKT WYKONAWCZY	Skala 1:10 1:100, 1:25
Sprawdził – spec. i nr upr. mgr inż. Włodzimierz PIASEK upr. bud. w spec. konstr. – bud. nr GT-IV-63/52/77	03.2008	Branża, instalacja: KONSTRUKCJA	Kod tomu K.0.4
		Tytuł rysunku: RAMA R2	Nr rys. K10
0.2.5.0.7 0.0 K.0.4 K.1.0			

P:\2007\Tarnobrzeg\02507_Sad\konstrukcja\02507_PW\02507_B2\02507_K11_Rama_R3_PW.dwg

RAMA R3

UWAGI:

1. Wszystkie wymiary podano w mm, a poziomy w m.
2. Poziom ±0,00=168,22 m npm. i odpowiada poziomowi parteru projektowanej rozbudowy.
3. Rysunek niniejszy należy rozpatrywać z opisem technicznym oraz z projektem architektonicznym.
4. Schemat konstrukcji dachu wg rys. nr K03.
5. Zestawienie stali konstrukcyjnej na wykazie nr 3.
6. Celem potwierdzenia zastosowanych kotew, skontaktować się z przedstawicielem f–my HILTI. Kotwy dobrano dla sił w słupie: 74,5 kN (siła osiowa ściskająca), 14,6 kN (siła poprzeczna ścinająca).

Stal konstrukcyjna: 18G2
Elektrody: EB 150
Spoiny: czołowe $a_s = g_{min}$
pachwinowe $a_s = 0,7g_{min}$

Malowanie konstrukcji wg opisu technicznego.

CZĘŚĆ 2

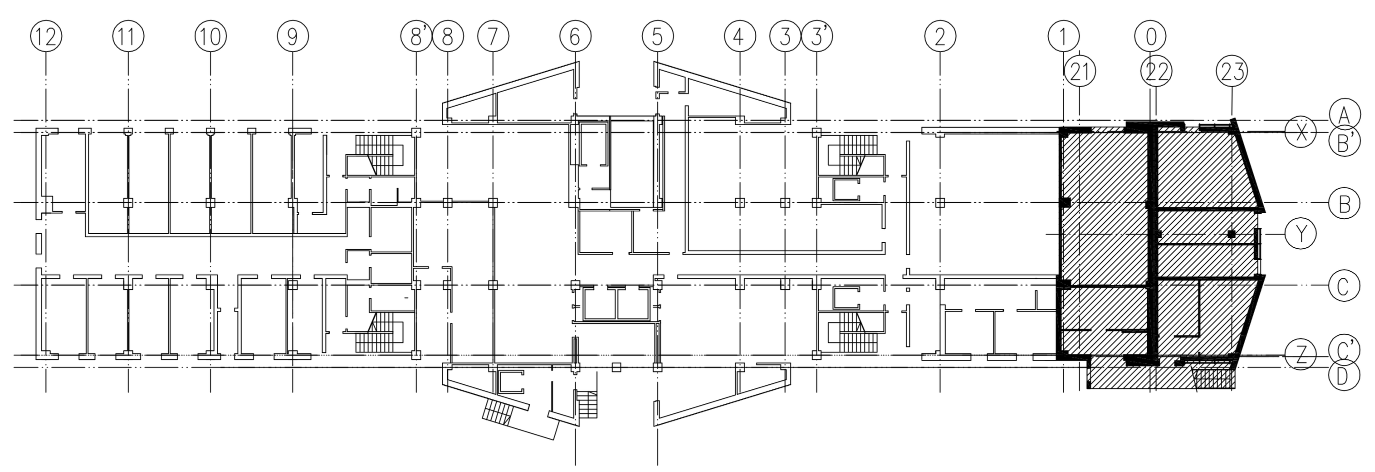

Kopiowanie lub udostępnianie osobom trzecim tylko za zgodą firmy PROBUD Sp. z o.o. Podstawa prawna: Ustawa o prawie autorskim i prawach pokrewnych (Dz. U. 1994r. nr 24 poz. 83) oraz przepisy o prawie wynalazczym.

PROBUD Sp. z o.o.
33-100 TARNÓW, ul. Boya Żeleńskiego 4

Zespół autorski – spec. i nr upr.	Data i podpis	Nazwa i adres obiektu budowlanego	
mgr inż. Stanisław KARASIŃSKI upr. bud. w spec. konstr. – bud. nr 229/70 WBUiA Kraków mgr inż. Bogusław ZAJĄC	03.2008	ZABUDOWA PODCIENI BUDYNKU SĄDÓW I PROKURATUR W TARNOBRZEGU UL. HENRYKA SIENKIEWICZA 27 TARNOBRZEG	
		Stadium, opracowanie: PROJEKT WYKONAWCZY	Skala 1:10 1:100, 1:25
Sprawdził – spec. i nr upr. mgr inż. Włodzimierz PIASEK upr. bud. w spec. konstr. – bud. nr GT-IV-63/52/77	03.2008	Branża, instalacja: KONSTRUKCJA	Kod tomu K04
02507 00 K04 K11		Tytuł rysunku: RAMA R3	Nr rys. K11

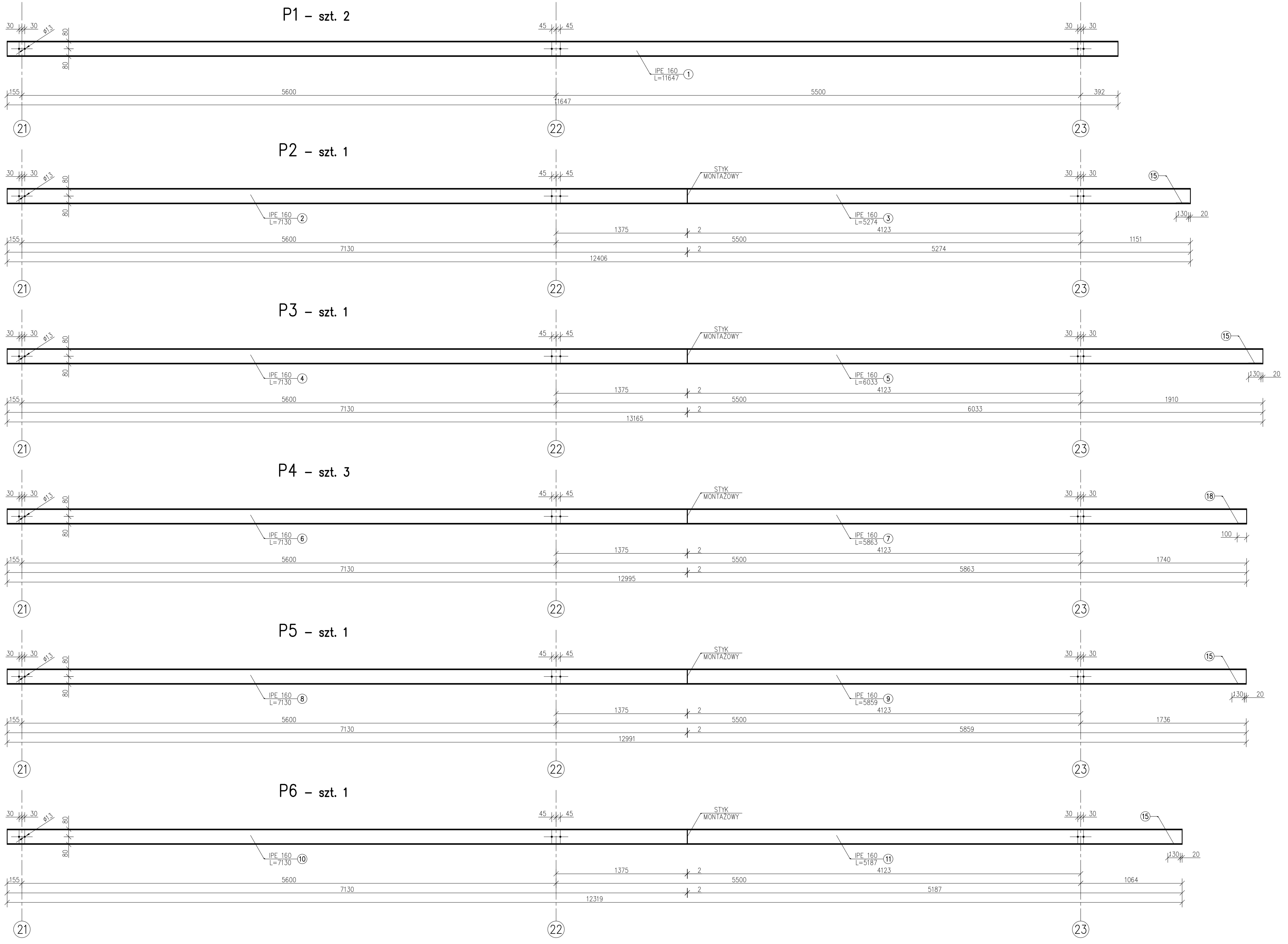

SZCZEGÓŁY POŁĄCZEŃ:

SKALA 1:10

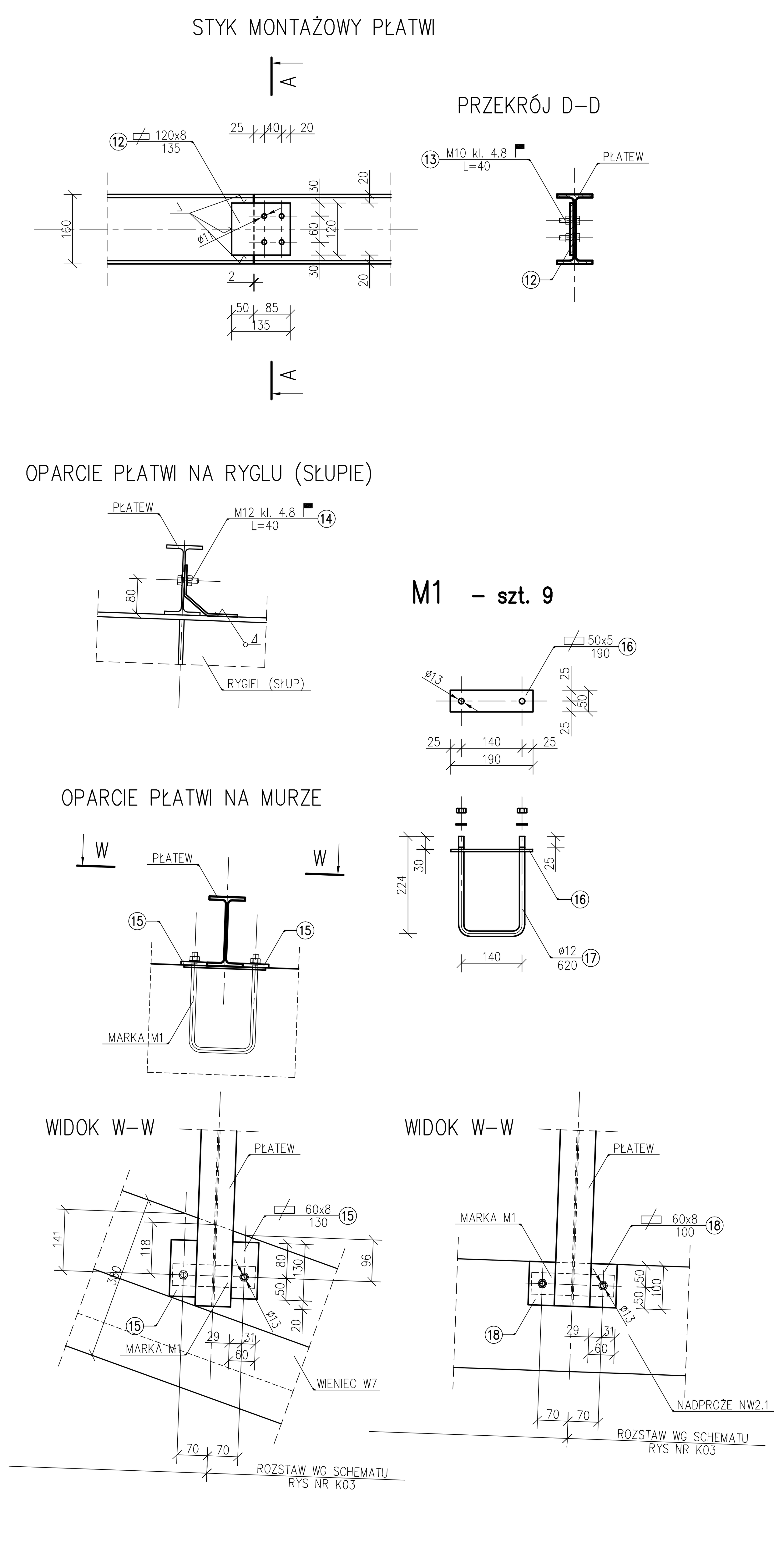

PŁATWIE P1÷P6

UWAGI:

1. Wszystkie wymiary podano w mm, a poziomy w m.
2. Poziom ±0,00=168,22 m npm. i odpowiada poziomowi parteru projektowanej rozbudowy.
3. Rysunek niniejszy należy rozpatrywać z opisem technicznym oraz z projektem architektonicznym.
4. Schemat konstrukcji dachu wg rys. nr K03.
5. Zestawienie stali konstrukcyjnej na wykazie nr 4.

Stal konstrukcyjna:		18G2
Elektrody:		EB 150
Spoiny:	czołowe	$a_s = g_{min}$
	pachwinowe	$a_s = 0,7g_{min}$

Malowanie konstrukcji wg opisu technicznego.

CZĘŚĆ 2

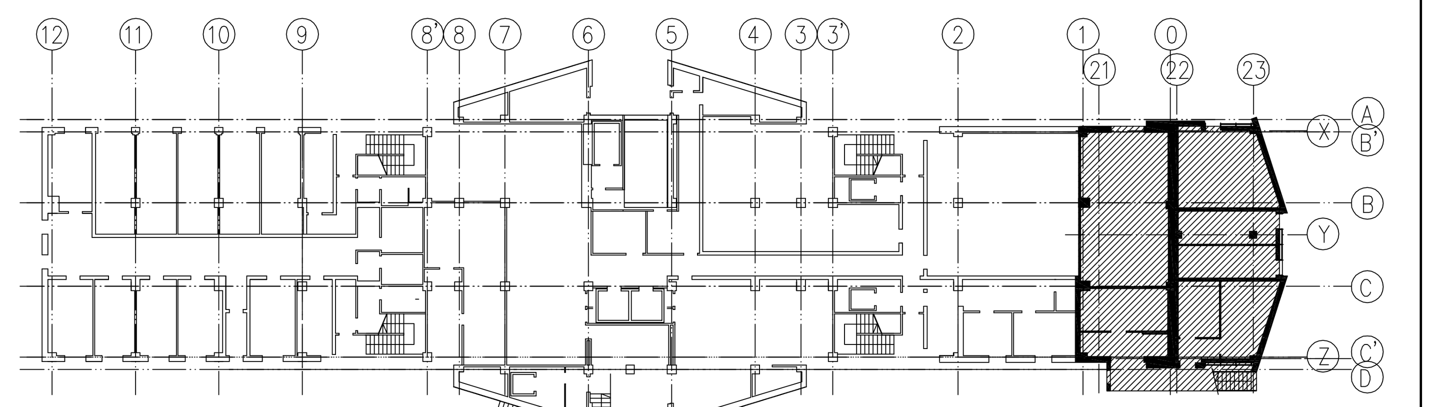

PROBUD Sp. z o.o.
33-100 TARNÓW, ul. Boya Żeleńskiego 4

Kopiowanie lub udostępnianie osobom trzecim tylko za zgodą firmy PROBUD Sp. z o.o.
Podstawa prawna: Ustawa o prawie autorskim i prawach pokrewnych (Dz. U. 1994r. nr 24 poz. 83) oraz przepisy o prawie wynalazczym.

Zespół autorski – spec. i nr upr.	Data i podpis	Nazwa i adres obiektu budowlanego	
mgr inż. Stanisław KARASIŃSKI upr. bud. w spec. konstr. – bud. nr 229/70 WBUiA Kraków; mgr inż. Bogusław ZAJĄC	03.2008	ZABUDOWA PODCIENI BUDYNKU SĄDÓW I PROKURATUR W TARNOBRZEGU UL. HENRYKA SIENKIEWICZA 27 TARNOBRZEG	
		Stadium, opracowanie: PROJEKT WYKONAWCZY	Skala 1:25, 1:10
Sprawdził – spec. i nr upr. mgr inż. Włodzimierz PIASEK upr. bud. w spec. konstr. – bud. nr GT-IV-63/52/77	03.2008	Branża, instalacja: KONSTRUKCJA	Kod tomu K04
02507 00 K04 K12		Tytuł rysunku: PŁATWIE	Nr rys. K12

P:\2007\Tarnobrzeg\02507_Sad\Konstrukcja\02507_PW\02507_BZ\02507_K12_Platwie_PW.dwg

STĘŻENIA POŁACIOWE ST1 – szt. 1 (1)

(wymiary w płaszczyźnie dachu)

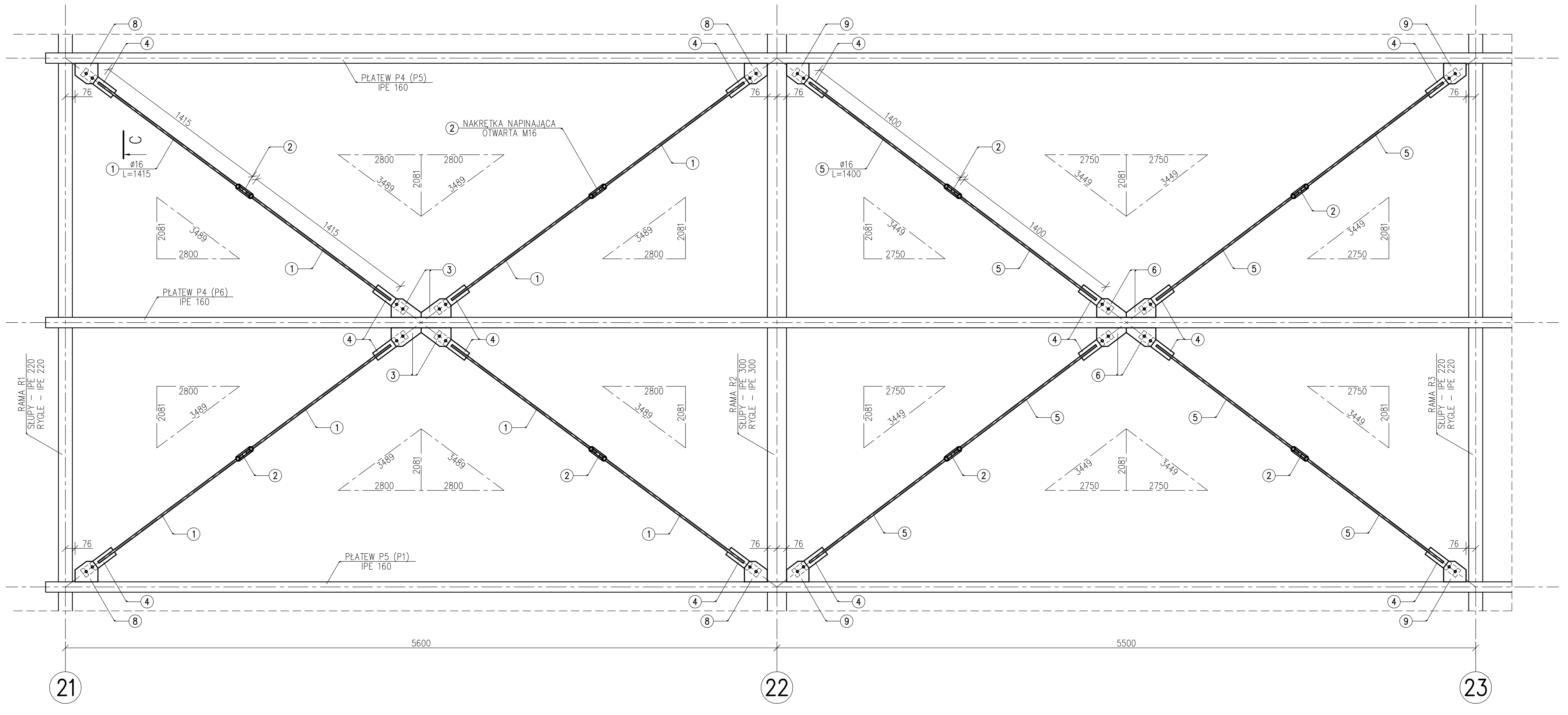

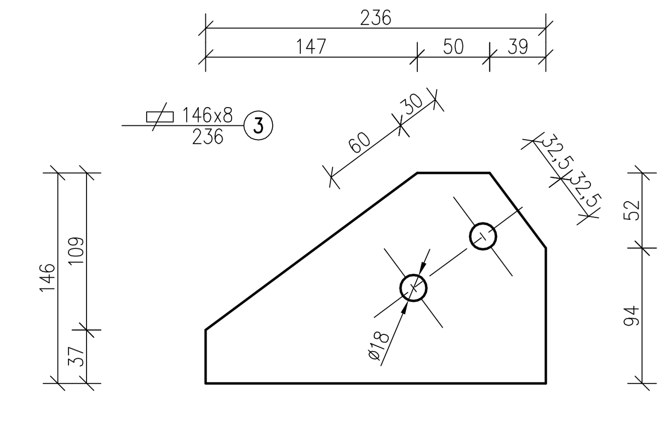

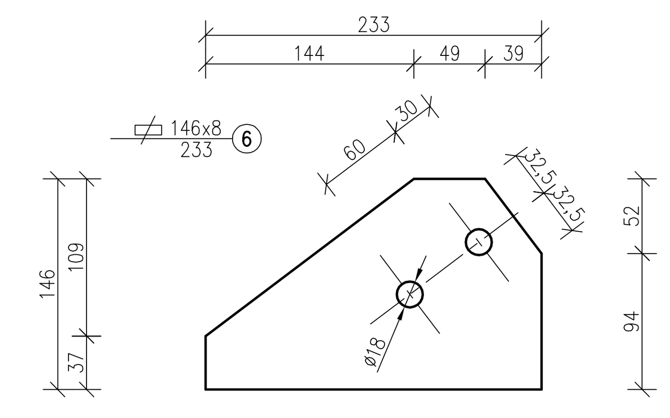

PRZEKRÓJ C–C

SKALA 1:5

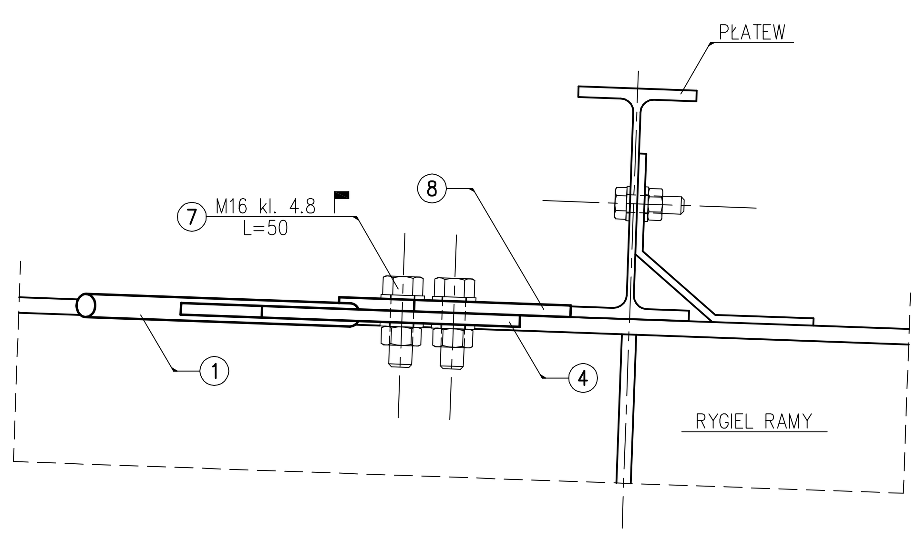

STĘŻENIA POŁACIOWE ST1

UWAGI:

1. Wszystkie wymiary podano w mm, a poziomy w m.
2. Poziom ±0,00=168,22 m npm. i odpowiada poziomowi parteru projektowanej rozbudowy.
3. Rysunek niniejszy należy rozpatrywać z opisem technicznym oraz z projektem architektonicznym.
4. Schemat konstrukcji dachu wg rys. nr K03.
5. Zestawienie stali konstrukcyjnej na wykazie nr 5.
6. Elementy 3 i 6 przyspawać do płatwi w czasie ich wykonywania.

Stal konstrukcyjna: St3SX

Elektrody: EB 1.46

Spoiny: czołowe $a_s = g_{min}$; pachwinowe $a_s = 0{,}7g_{min}$

Malowanie konstrukcji wg opisu technicznego.

CZĘŚĆ 2

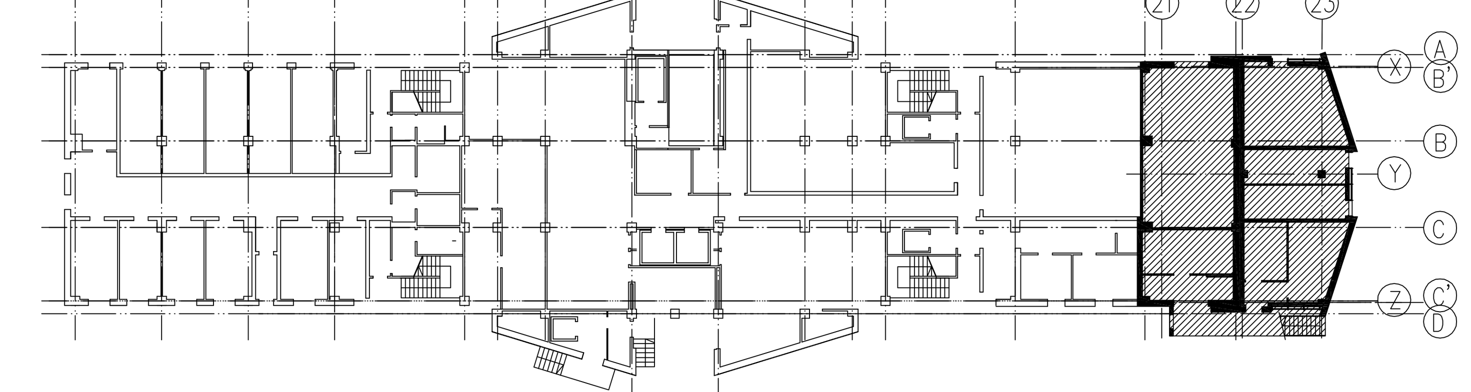

SZCZEGÓŁY KONSTRUKCJI STĘŻEŃ POŁACIOWYCH DACHU

SKALA 1:5

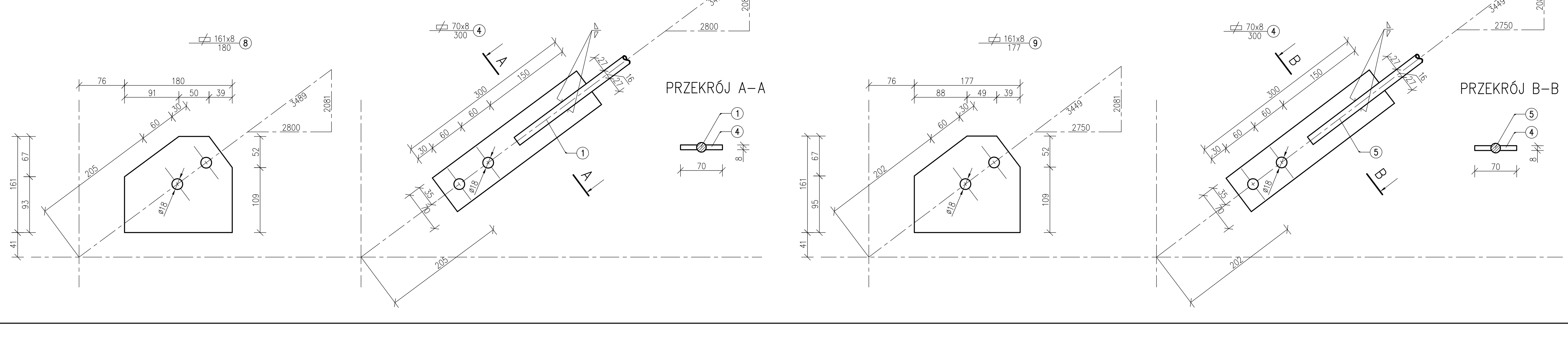

PRZEKRÓJ A–A

PRZEKRÓJ B–B

Kopiowanie lub udostępnianie osobom trzecim tylko za zgodą firmy PROBUD Sp. z o.o. Podstawa prawna: Ustawa o prawie autorskim i prawach pokrewnych (Dz. U. 1994r. nr 24 poz. 83) oraz przepisy o prawie wynalazczym.

PROBUD Sp. z o.o.
33-100 TARNÓW, ul. Boya Żeleńskiego 4

Zespół autorski – spec. i nr upr.: mgr inż. Stanisław KARASIŃSKI, upr. bud. w spec. konstr. – bud. nr 229/70 WBUiA Kraków; mgr inż. Bogusław ZAJĄC	Data i podpis: 03.2008	Nazwa i adres obiektu budowlanego: ZABUDOWA PODCIENI BUDYNKU SĄDÓW I PROKURATUR W TARNOBRZEGU UL. HENRYKA SIENKIEWICZA 27 TARNOBRZEG
		Stadium, opracowanie: PROJEKT WYKONAWCZY — Skala: 1:25, 1:5
Sprawdził – spec. i nr upr.: mgr inż. Włodzimierz PIASEK, upr. bud. w spec. konstr. – bud. nr GT-IV-63/52/77	03.2008	Branża, instalacja: KONSTRUKCJA — Kod tomu: K.0.4
0.2.5.0.7 0.0 K.0.4 K.1.3		Tytuł rysunku: STĘŻENIA POŁACIOWE ST1 — Nr rys.: K13

P:\2007\Tarnobrzeg\02507_Sad\Konstrukcja\02507_PW\02507_BZ\02507_K13_Stezenia_ST1_PW.dwg

STĘŻENIE POŁACIOWE ST2 – szt. 1

(wymiary w płaszczyźnie dachu)

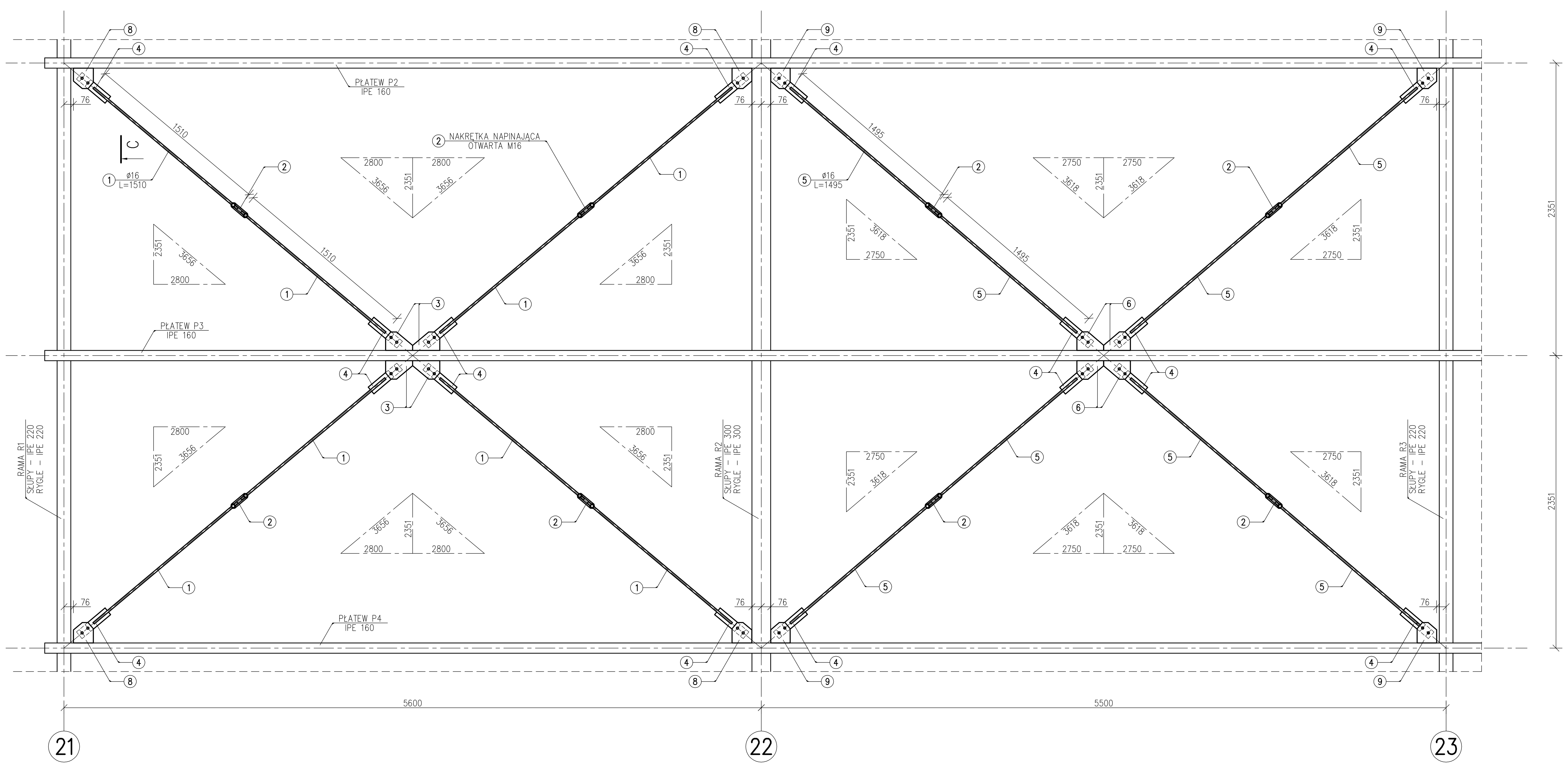

SZCZEGÓŁY KONSTRUKCJI STĘŻEŃ POŁACIOWYCH DACHU

SKALA 1:5

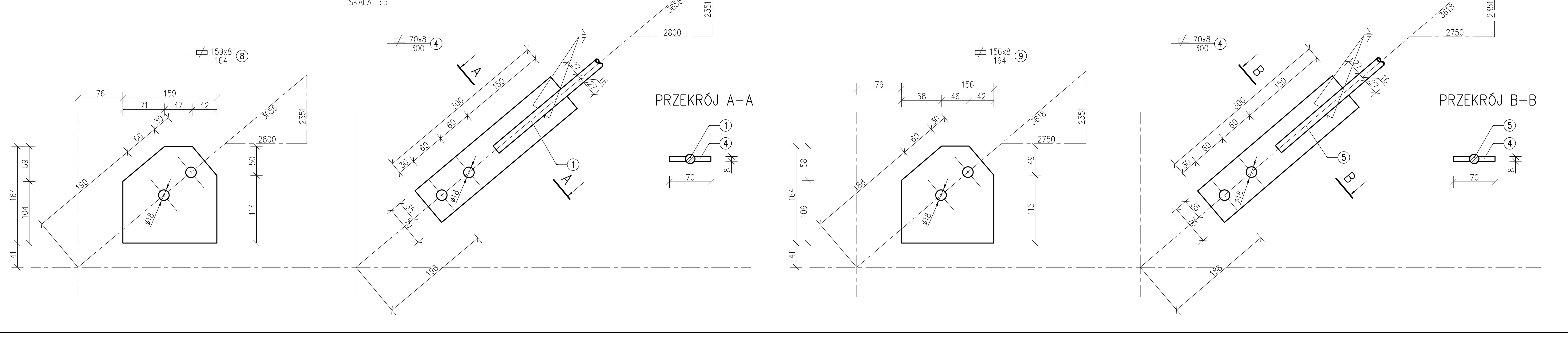

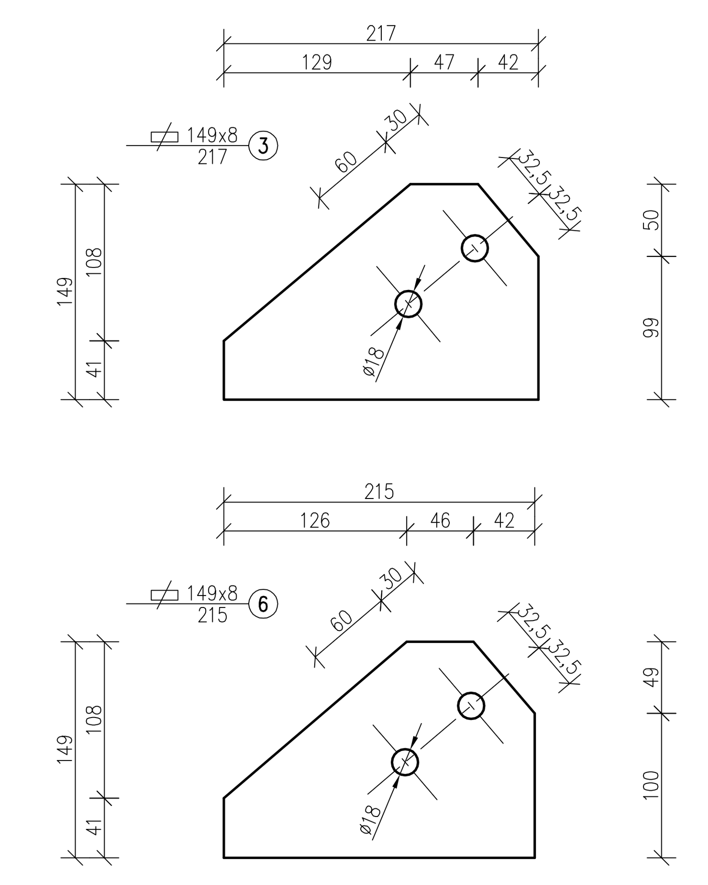

PRZEKRÓJ C–C

SKALA 1:5

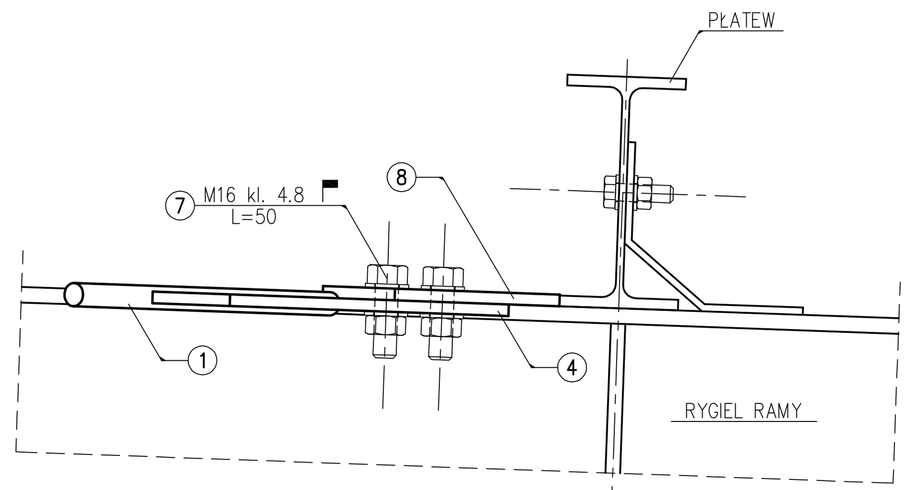

STĘŻENIE POŁACIOWE ST2

UWAGI:

1. Wszystkie wymiary podano w mm, a poziomy w m.
2. Poziom ±0,00=168,22 m npm. i odpowiada poziomowi parteru projektowanej rozbudowy.
3. Rysunek niniejszy należy rozpatrywać z opisem technicznym oraz z projektem architektonicznym.
4. Schemat konstrukcji dachu wg rys. nr K03.
5. Zestawienie stali konstrukcyjnej na wykazie nr 6.
6. Elementy 3 i 6 przyspawać do płatwi w czasie ich wykonywania.

Stal konstrukcyjna:		St3SX
Elektrody:		EB 1.46
Spoiny:	czołowe	$a_s = g_{min}$
	pachwinowe	$a_s = 0,7g_{min}$

Malowanie konstrukcji wg opisu technicznego.

CZĘŚĆ 2

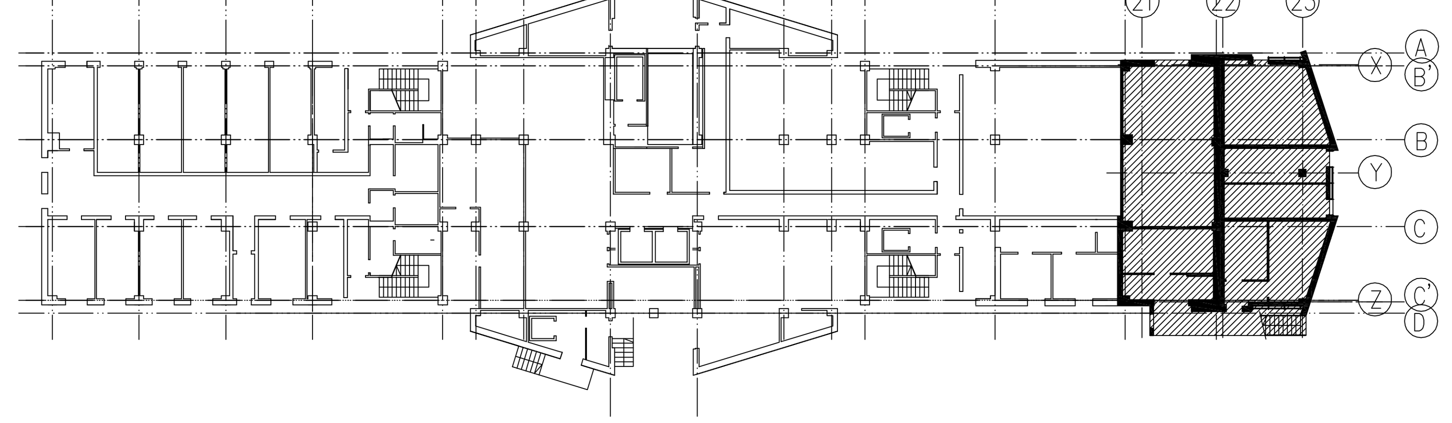

Kopiowanie lub udostępnianie osobom trzecim tylko za zgodą firmy PROBUD Sp. z o.o. Podstawa prawna: Ustawa o prawie autorskim i prawach pokrewnych (Dz. U. 1994r. nr 24 poz. 83) oraz przepisy o prawie wynalazczym.

PROBUD Sp. z o.o.
33-100 TARNÓW, ul. Boya Żeleńskiego 4

Zespół autorski – spec. i nr upr.	Data i podpis	Nazwa i adres obiektu budowlanego	
mgr inż. Stanisław KARASIŃSKI upr. bud. w spec. konstr. – bud. nr 229/70 WBUiA Kraków mgr inż. Bogusław ZAJĄC	03.2008	ZABUDOWA PODCIENI BUDYNKU SĄDÓW I PROKURATUR W TARNOBRZEGU UL. HENRYKA SIENKIEWICZA 27 TARNOBRZEG	
		Stadium, opracowanie: PROJEKT WYKONAWCZY	Skala 1:25, 1:5
Sprawdził – spec. i nr upr. mgr inż. Włodzimierz PIASEK upr. bud. w spec. konstr. – bud. nr GT-IV-63/52/77	03.2008	Branża, instalacja: KONSTRUKCJA	Kod tomu K04
02507 00 K04 K14		Tytuł rysunku: STĘŻENIE POŁACIOWE ST2	Nr rys. K14

STĘŻENIE POŁACIOWE ST3 – szt. 1
(wymiary w płaszczyźnie dachu)

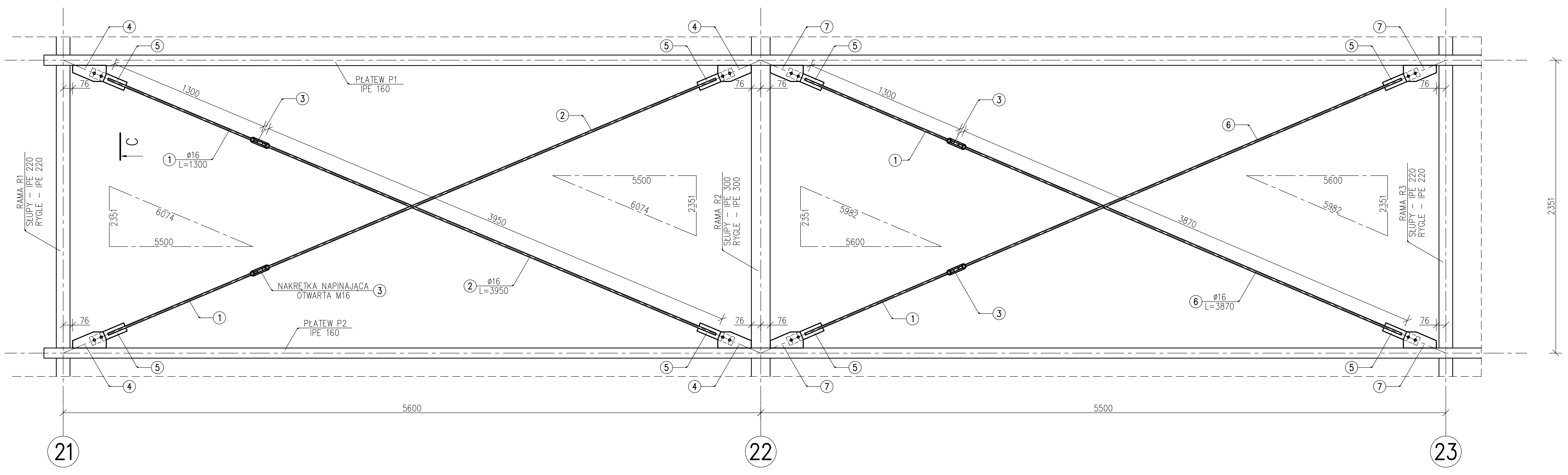

SZCZEGÓŁY KONSTRUKCJI STĘŻEŃ POŁACIOWYCH DACHU
SKALA 1:5

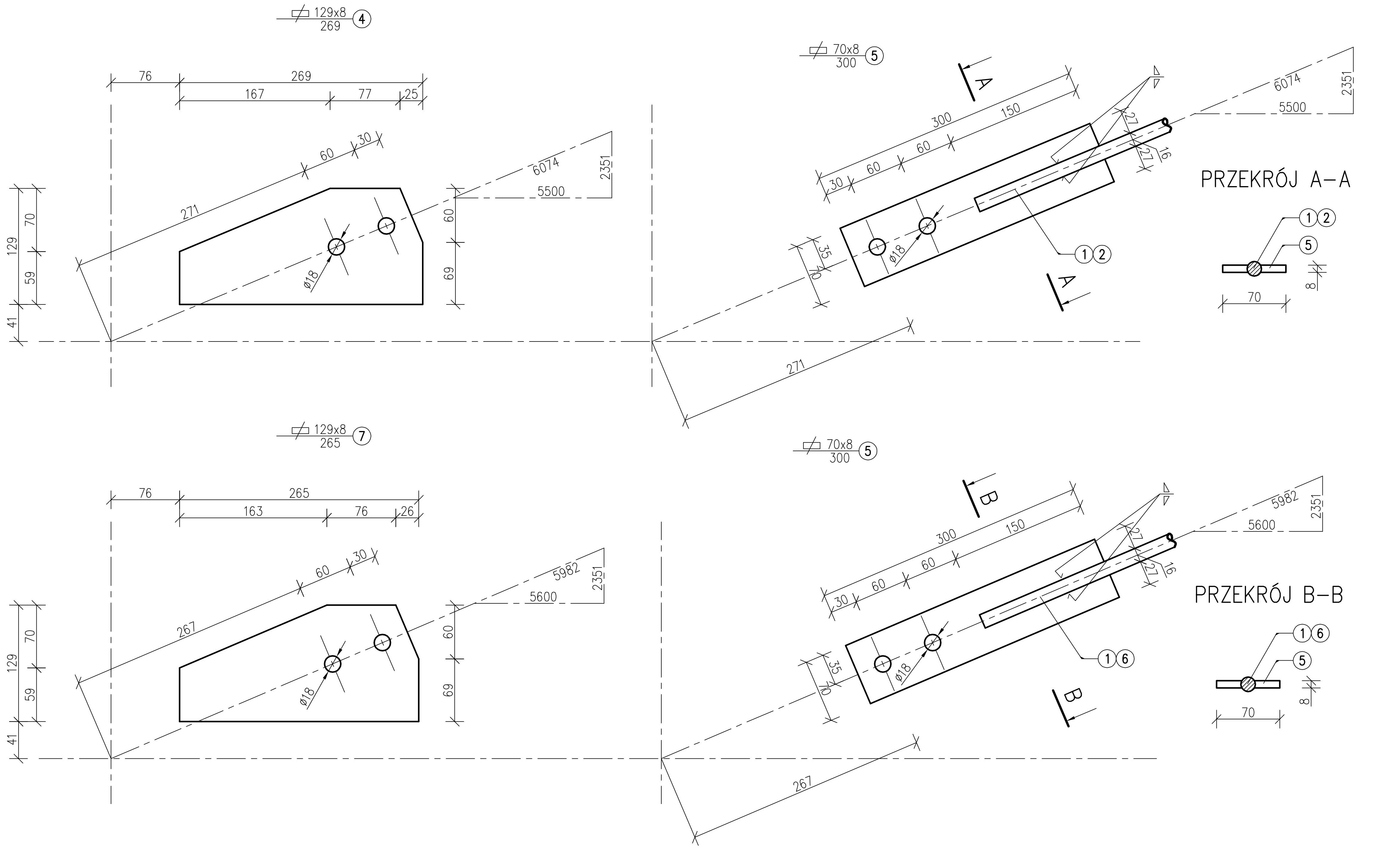

PRZEKRÓJ C–C
SKALA 1:5

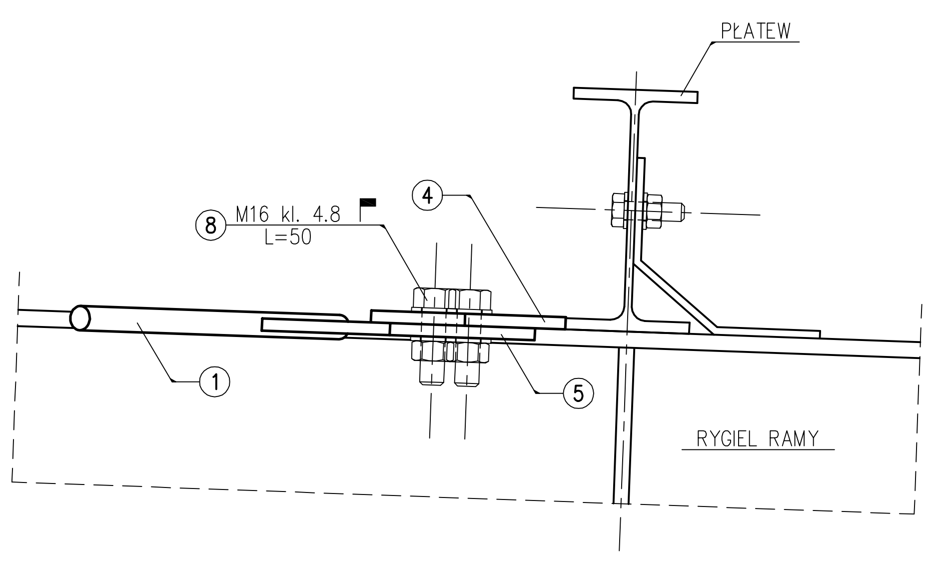

STĘŻENIE POŁACIOWE ST3

UWAGI:
1. Wszystkie wymiary podano w mm, a poziomy w m.
2. Poziom ±0,00=168,22 m npm. i odpowiada poziomowi parteru projektowanej rozbudowy.
3. Rysunek niniejszy należy rozpatrywać z opisem technicznym oraz z projektem architektonicznym.
4. Schemat konstrukcji dachu wg rys. nr K03.
5. Zestawienie stali konstrukcyjnej na wykazie nr 7.
6. Elementy 3 i 6 przyspawać do płatwi w czasie ich wykonywania.

Stal konstrukcyjna:		St3SX
Elektrody:		EB 1.46
Spoiny:	czołowe	$a_s = g_{min}$
	pachwinowe	$a_s = 0,7g_{min}$

Malowanie konstrukcji wg opisu technicznego.

CZĘŚĆ 2

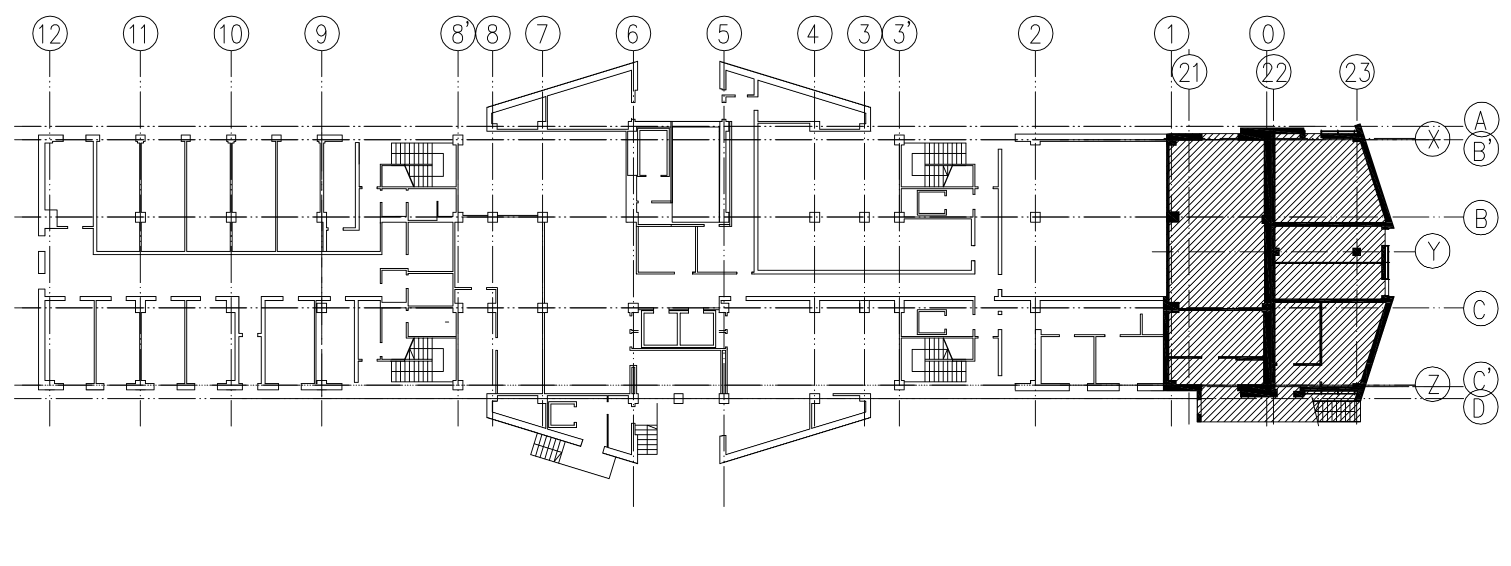

Kopiowanie lub udostępnianie osobom trzecim tylko za zgodą firmy PROBUD Sp. z o.o. Podstawa prawna: Ustawa o prawie autorskim i prawach pokrewnych (Dz. U. 1994r. nr 24 poz. 83) oraz przepisy o prawie wynalazczym.

PROBUD Sp. z o.o.
33-100 TARNÓW, ul. Boya Żeleńskiego 4

Zespół autorski – spec. i nr upr.	Data i podpis	Nazwa i adres obiektu budowlanego	
mgr inż. Stanisław KARASIŃSKI upr. bud. w spec. konstr. – bud. nr 229/70 WBUiA Kraków mgr inż. Bogusław ZAJĄC	03.2008	ZABUDOWA PODCIENI BUDYNKU SĄDÓW I PROKURATUR W TARNOBRZEGU UL. HENRYKA SIENKIEWICZA 27 TARNOBRZEG	
		Stadium, opracowanie: PROJEKT WYKONAWCZY	Skala 1:25, 1:5
Sprawdził – spec. i nr upr. mgr inż. Włodzimierz PIASEK upr. bud. w spec. konstr. – bud. nr GT-IV-63/52/77	03.2008	Branża, instalacja: KONSTRUKCJA	Kod tomu K.0.4
0.2.5.0.7 0.0 K.0.4 K.1.5		Tytuł rysunku: STĘŻENIE POŁACIOWE ST3	Nr rys. K15

P:\2007\Tarnobrzeg\02507_Sad\Konstrukcja\02507_PW\02507_BZ\02507_K15_Stezenia_ST3_PW.dwg

P:\2007\Tarnobrzeg\02507_Sad\Konstrukcja\02507_PW\02507_BZ\02507_K16_Rygle_usztywniajace_PW.dwg

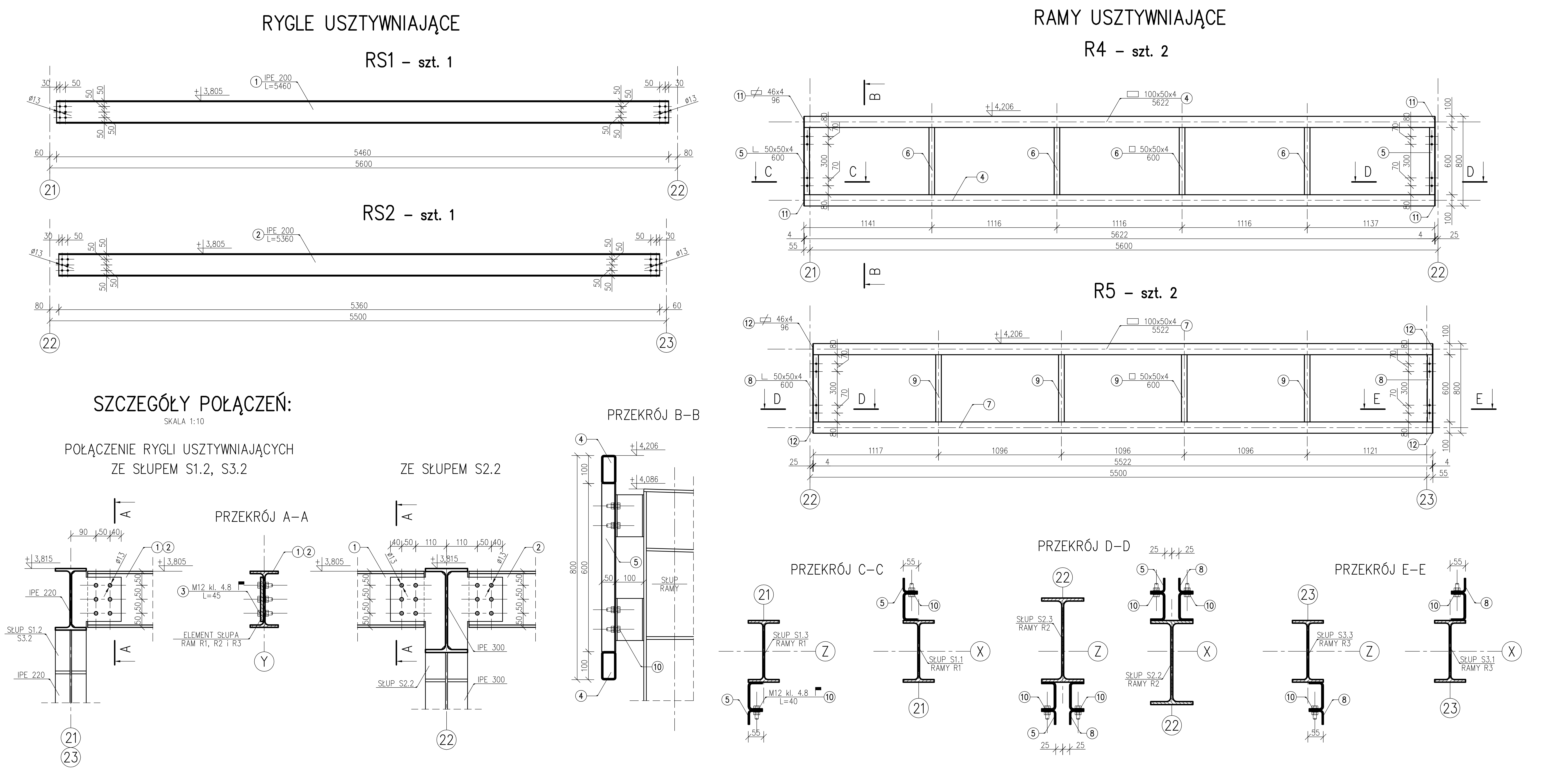

RYGLE USZTYWNIAJĄCE RS1, RS2
RAMY USZTYWNIAJĄCE R4, R5

UWAGI:

1. Wszystkie wymiary podano w mm, a poziomy w m.
2. Poziom ±0,00=168,22 m npm. i odpowiada poziomowi parteru projektowanej rozbudowy.
3. Rysunek niniejszy należy rozpatrywać z opisem technicznym oraz z projektem architektonicznym.
4. Schemat konstrukcji dachu wg rys. nr K03.
5. Zestawienie stali konstrukcyjnej na wykazie nr 8.

Stal konstrukcyjna:	rygle usztywniające	18G2
	ramy usztywniające	St3SX
Elektrody:		EB 150, EB1.46
Spoiny:	czołowe	$a_s = g_{min}$
	pachwinowe	$a_s = 0,7g_{min}$

Malowanie konstrukcji wg opisu technicznego.

CZĘŚĆ 2

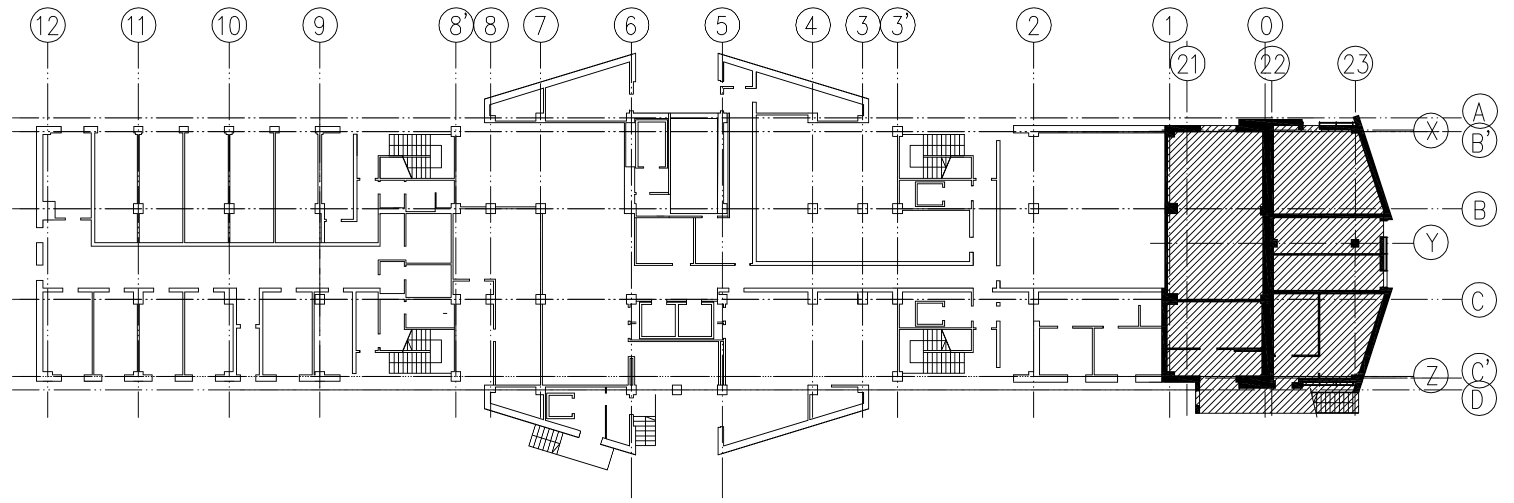

Kopiowanie lub udostępnianie osobom trzecim tylko za zgodą firmy PROBUD Sp. z o.o. Podstawa prawna: Ustawa o prawie autorskim i prawach pokrewnych (Dz. U. 1994r. nr 24 poz. 83) oraz przepisy o prawie wynalazczym.

PROBUD Sp. z o.o.
33-100 TARNÓW, ul. Boya Żeleńskiego 4

Zespół autorski – spec. i nr upr.	Data i podpis	Nazwa i adres obiektu budowlanego	
mgr inż. Stanisław KARASIŃSKI upr. bud. w spec. konstr. – bud. nr 229/70 WBUiA Kraków mgr inż. Bogusław ZAJĄC	03.2008	ZABUDOWA PODCIENI BUDYNKU SĄDÓW I PROKURATUR W TARNOBRZEGU UL. HENRYKA SIENKIEWICZA 27 TARNOBRZEG	
		Stadium, opracowanie: PROJEKT WYKONAWCZY	Skala 1:25, 1:10
Sprawdził – spec. i nr upr. mgr inż. Włodzimierz PIASEK upr. bud. w spec. konstr. – bud. nr GT-IV-63/52/77	03.2008	Branża, instalacja: KONSTRUKCJA	Kod tomu K04
02507 00 K04 K16		Tytuł rysunku: RYGLE I RAMY USZTYWNIAJĄCE	Nr rys. K16

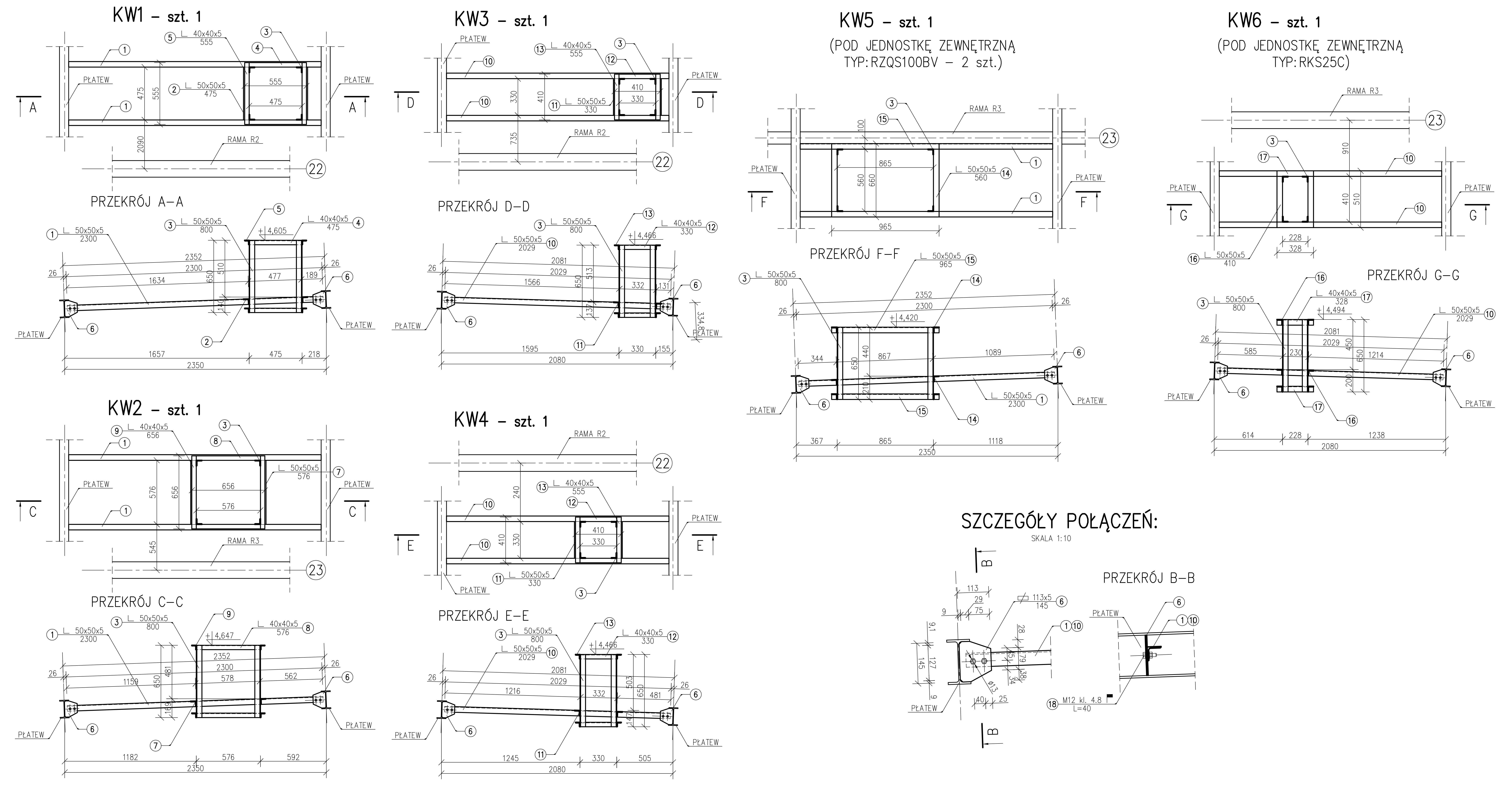

KONSTRUKCJE WSPORCZE KW1÷KW6

UWAGI:

1. Wszystkie wymiary podano w mm, a poziomy w m.
2. Poziom ±0,00=168,22 m npm. i odpowiada poziomowi parteru projektowanej rozbudowy.
3. Rysunek niniejszy należy rozpatrywać z opisem technicznym oraz z projektem architektonicznym.
4. Schemat konstrukcji dachu wg rys. nr K03.
5. Zestawienie stali konstrukcyjnej na wykazie nr 9.

Stal konstrukcyjna:		St3SX
Elektrody:		EB 1.46
Spoiny:	czołowe	$a_s = g_{min}$
	pachwinowe	$a_s = 0{,}7g_{min}$

Malowanie konstrukcji wg opisu technicznego.

CZĘŚĆ 2

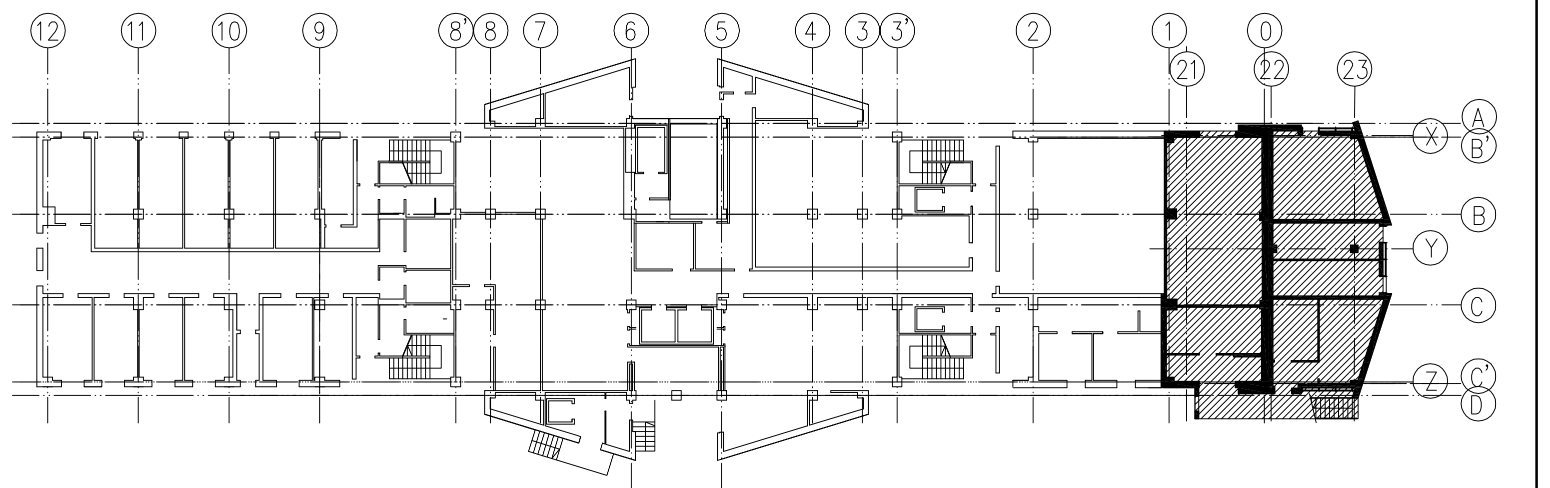

Kopiowanie lub udostępnianie osobom trzecim tylko za zgodą firmy PROBUD Sp. z o.o. Podstawa prawna: Ustawa o prawie autorskim i prawach pokrewnych (Dz. U. 1994r. nr 24 poz. 83) oraz przepisy o prawie wynalazczym.

PROBUD Sp. z o.o.
33-100 TARNÓW, ul. Boya Żeleńskiego 4

Zespół autorski – spec. i nr upr.	Data i podpis	Nazwa i adres obiektu budowlanego	
mgr inż. Stanisław KARASIŃSKI upr. bud. w spec. konstr. – bud. nr 229/70 WBUiA Kraków mgr inż. Bogusław ZAJĄC	03.2008	ZABUDOWA PODCIENI BUDYNKU SĄDÓW I PROKURATUR W TARNOBRZEGU UL. HENRYKA SIENKIEWICZA 27 TARNOBRZEG	
		Stadium, opracowanie: PROJEKT WYKONAWCZY	Skala 1:25, 1:10
Sprawdził – spec. i nr upr. mgr inż. Włodzimierz PIASEK upr. bud. w spec. konstr. – bud. nr GT-IV-63/52/77	03.2008	Branża, instalacja: KONSTRUKCJA	Kod tomu K.0.4
		Tytuł rysunku: KONSTRUKCJE WSPORCZE	Nr rys. K17
0.2.5.0.7. 0.0. K.0.4. K.1.7.			

P:\2007\Tarnobrzeg\02507_Sad\konstrukcja\02507_PW\02507_BZ\02507_K17_Konstrukcje_wsporcze_PW.dwg

SCHODY EWAKUACYJNE

UWAGI:

1. Wszystkie wymiary podano w mm, a poziomy w m.
2. Poziom ±0,00=168,22m npm. i odpowiada poziomowi posadzki parteru.
3. Rysunek niniejszy należy rozpatrywać z opisem technicznym oraz z projektem architektonicznym, gdzie pokazano usytuowanie elementów konstrukcyjnych
4. Zestawienie stali zbrojeniowej na wykazie nr 6

B E L K I N A D P R O Ż O W E S T A L O W E			
Profil	Wymiary l	szt.	ciężar (kg)
I 160	2900	1	51,9

Beton:	**konstrukcyjny**	**B20**
Stal zbrojeniowa:	**zbrojenie główne**	**A-III 34GS**
	strzemiona	**A-I St3SX-b**
	zbrojenie rozdzielcze	**A-I St3SX-b**
Stal konstrukcyjna:		**St3SX**

CZĘŚĆ 3

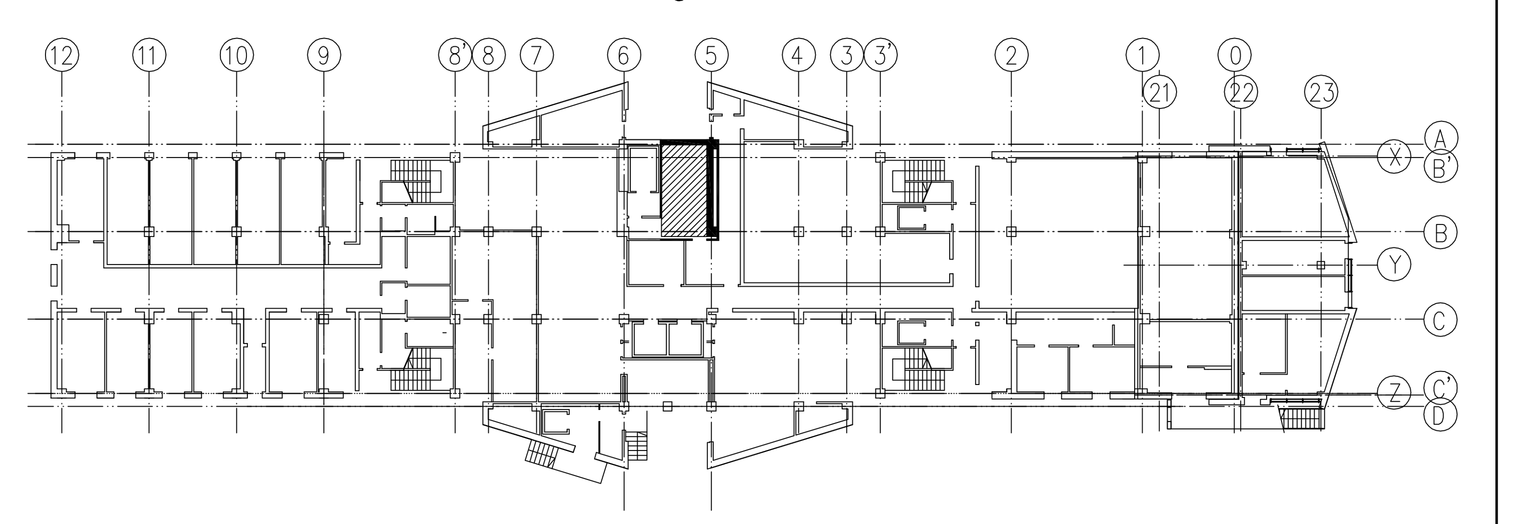

PROBUD Sp. z o.o.
33-100 TARNÓW, ul. Boya Żeleńskiego 4

Kopiowanie lub udostępnianie osobom trzecim tylko za zgodą firmy PROBUD Sp. z o.o. Podstawa prawna: Ustawa o prawie autorskim i prawach pokrewnych (Dz. U. 1994r. nr 24 poz. 83) oraz przepisy o prawie wynalazczym.

Zespół autorski – spec. i nr upr.
mgr inż. Stanisław KARASIŃSKI upr. bud. w spec. konstr. – bud. nr 229/70
mgr inż. Jerzy WISŁOCKI upr. bud. w spec. konstr. – bud. NBUA-7342/76/97
Data i podpis: 02.2008

Sprawdził – spec. i nr upr.
mgr inż. Włodzimierz PIASEK upr. bud. w spec. konstr. – bud. nr GT-IV-63/52/77
02.2008

Nazwa i adres obiektu budowlanego: ZABUDOWA PODCIENI BUDYNKU SĄDÓW I PROKURATUR W TARNOBRZEGU UL. HENRYKA SIENKIEWICZA 27 TARNOBRZEG

Stadium, opracowanie: PROJEKT WYKONAWCZY — Skala 1:25

Branża, instalacja: KONSTRUKCJA — Kod tomu K04

Tytuł rysunku: SCHODY EWAKUACYJNE — K18

Kod dokumentu: 01206 00 K04 K18

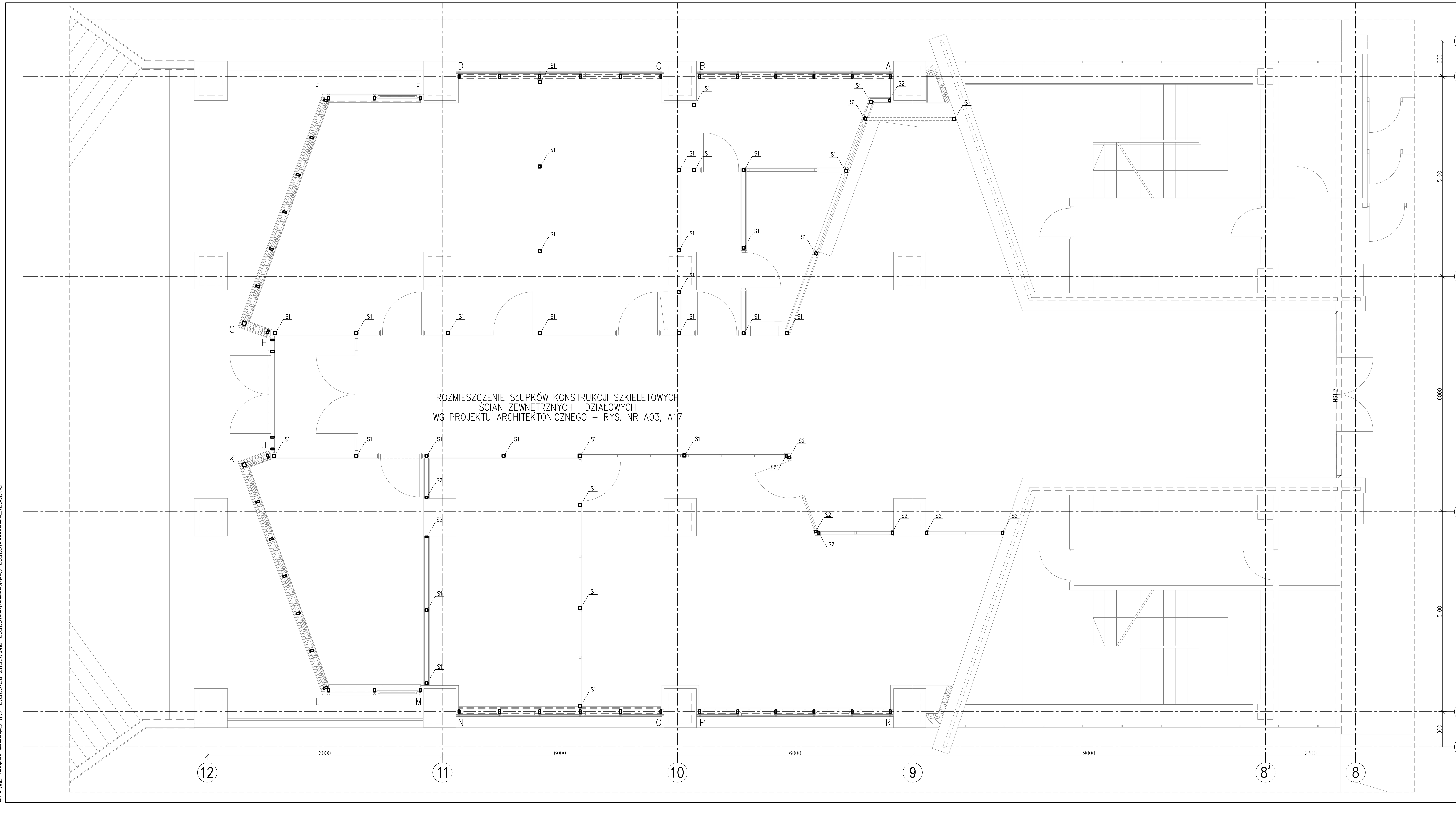

SCHEMAT KONSTRUKCJI SZKIELETOWYCH ŚCIAN ZEWNĘTRZNYCH I DZIAŁOWYCH

UWAGI:

1. Wszystkie wymiary podano w mm, a poziomy w m.
2. Poziom ±0,00=168,22 m npm. i odpowiada poziomowi parteru projektowanej rozbudowy.
3. Rysunek niniejszy należy rozpatrywać z opisem technicznym, projektem architektonicznym.
4. Szczegóły konstrukcji wg rys. nr K20.

CZĘŚĆ 1

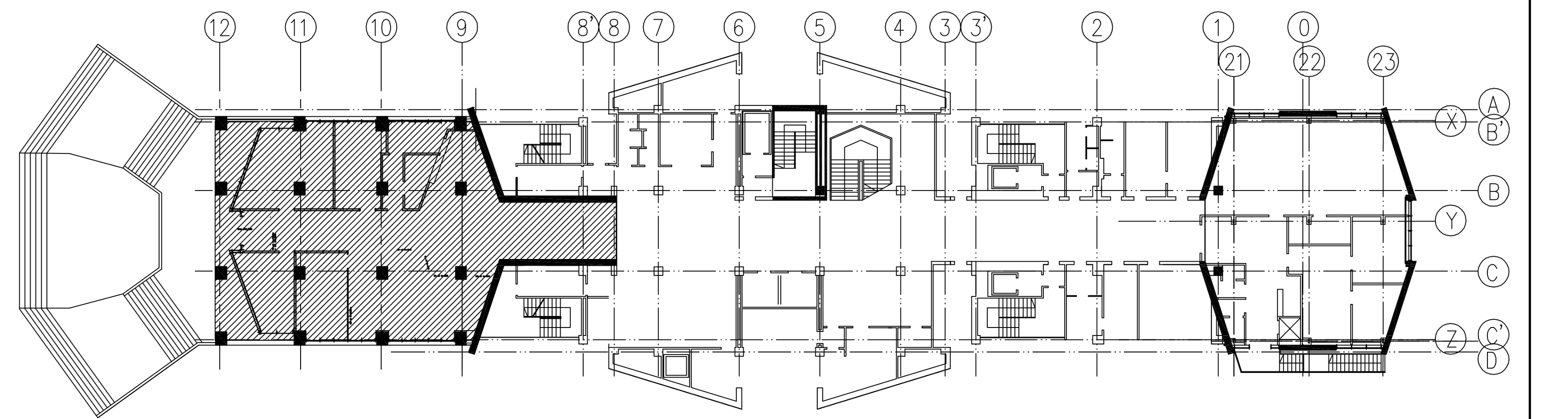

PROBUD Sp. z o.o.
33-100 TARNÓW, ul. Boya Żeleńskiego 4

Kopiowanie lub udostępnianie osobom trzecim tylko za zgodą firmy PROBUD Sp. z o.o.
Podstawa prawna: Ustawa o prawie autorskim i prawach pokrewnych (Dz. U. 1994r. nr 24 poz. 83) oraz przepisy o prawie wynalazczym.

Zespół autorski – spec. i nr upr.	Data i podpis	Nazwa i adres obiektu budowlanego	
mgr inż. Stanisław KARASIŃSKI upr. bud. w spec. konstr. – bud. nr 229/70 WBUiA Kraków mgr inż. Bogusław ZAJĄC	03.2008	ZABUDOWA PODCIENI BUDYNKU SĄDÓW I PROKURATUR W TARNOBRZEGU UL. HENRYKA SIENKIEWICZA 27 TARNOBRZEG	
		Stadium, opracowanie: PROJEKT WYKONAWCZY	Skala 1:50
Sprawdził – spec. i nr upr.		Branża, instalacja: KONSTRUKCJA	Kod tomu K04
mgr inż. Włodzimierz PIASEK upr. bud. w spec. konstr. – bud. nr GT-IV-63/52/77	03.2008	Tytuł rysunku: SCHEMAT KONSTRUKCJI SZKIELETOWYCH ŚCIAN ZEWNĘTRZNYCH I DZIAŁOWYCH	Nr rys. K19
02507 00 K04 K19			

SŁUPKI POD ŚCIANKI GIPSOWO-KARTONOWE (DZIAŁOWE)

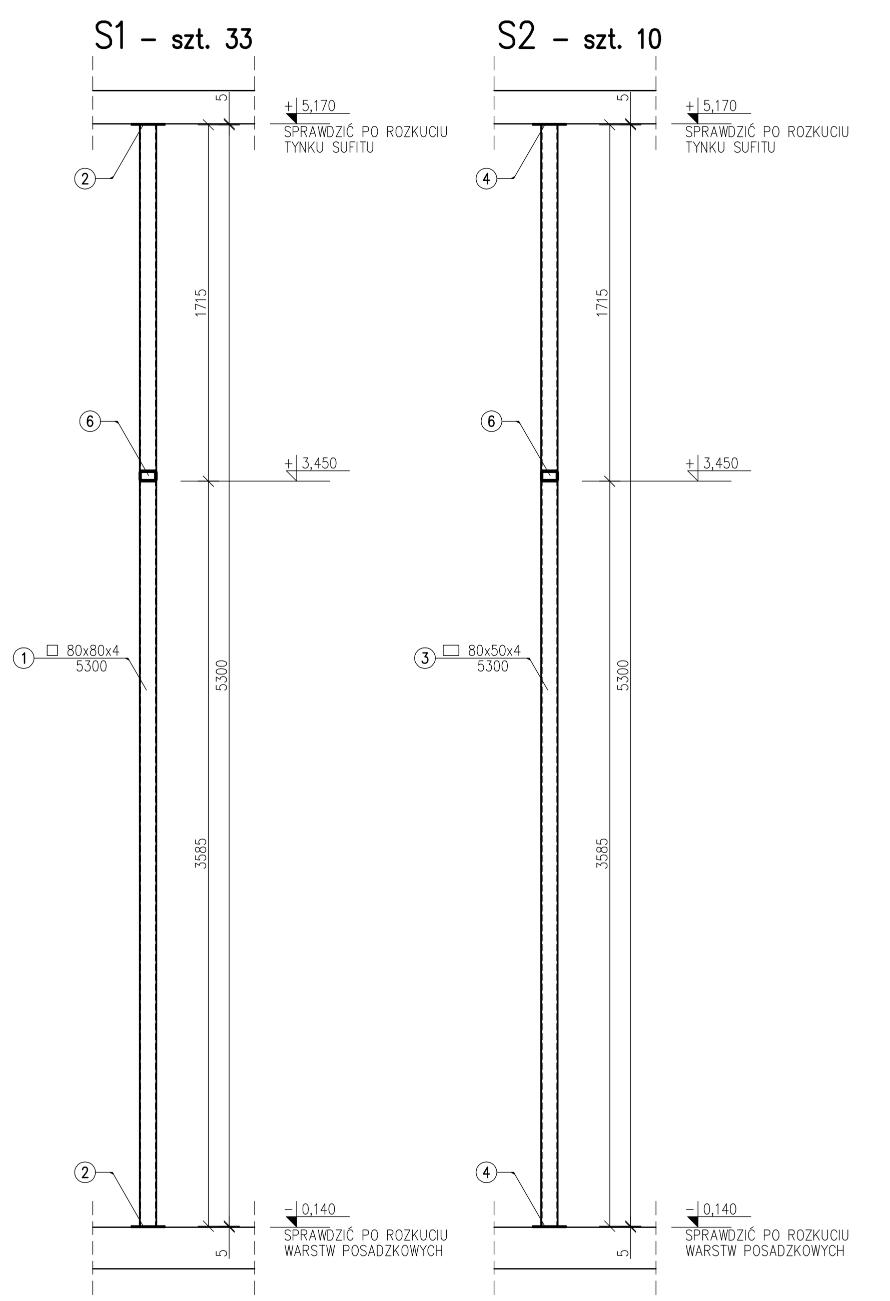

KONSTRUKCJA ZEWNĘTRZNYCH FASAD SZKLANYCH – oznaczenia literowe kolejnych odcinków fasad wg rys. nr K19

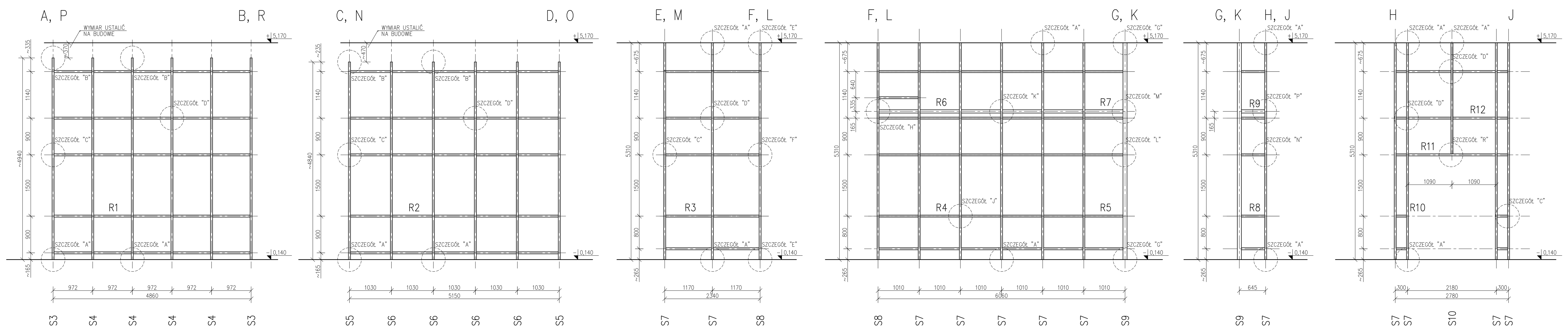

SZCZEGÓŁY POŁĄCZEŃ:

SKALA 1:10

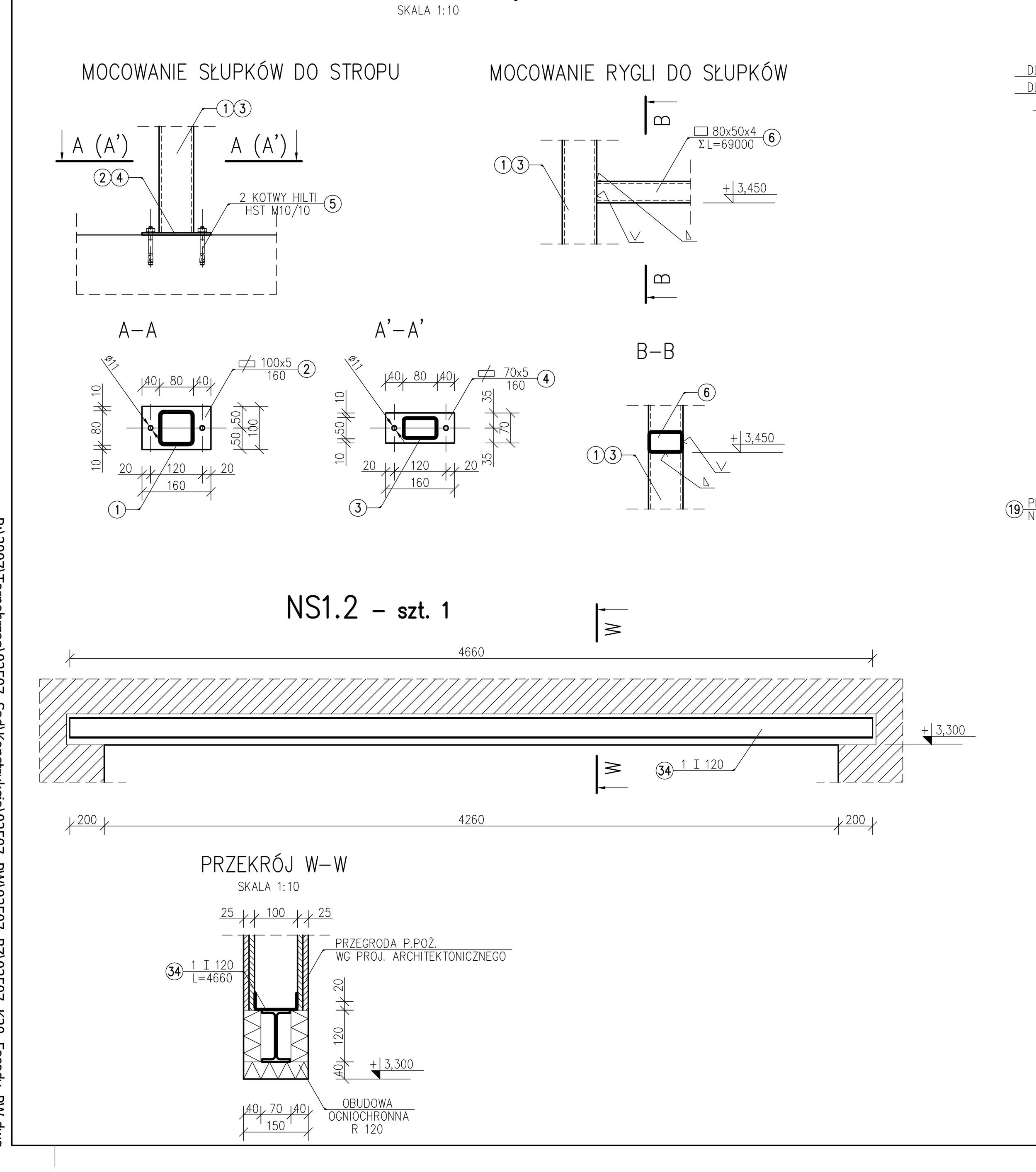

SZCZEGÓŁY POŁĄCZEŃ:

SKALA 1:10

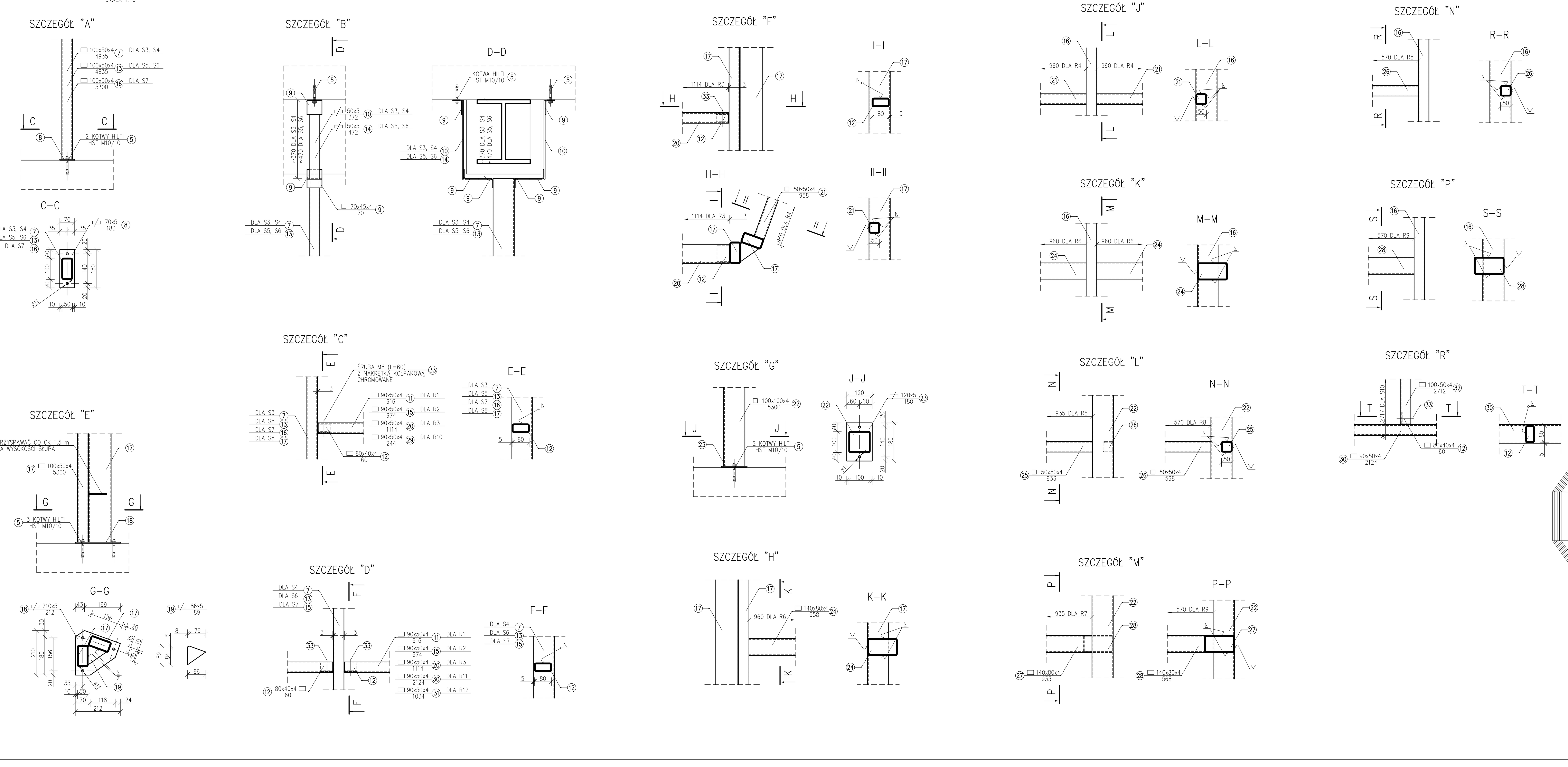

KONSTRUKCJA SZKIELETOWA

UWAGI:

1. Wszystkie wymiary podano w mm, a poziomy w m.
2. Poziom ±0,00=168,22 m npm. i odpowiada poziomowi parteru projektowanej rozbudowy.
3. Rysunek niniejszy należy rozpatrywać z opisem technicznym oraz z projektem architektonicznym.
4. Schemat konstrukcji parteru wg rys. nr K19.
5. Zestawienie stali konstrukcyjnej na wykazie nr 10.

6. Długości elementów pionowych (słupków) ustalić na budowie poprzez pomiar bezpośredni po skuciu posadzki i demontażu sufitu.

Stal konstrukcyjna:		St3SX
Elektrody:		ER 1.46
Spoiny:	czołowe	$a_s = g_{min}$
	pachwinowe	$a_s = 0,7g_{min}$

Malowanie konstrukcji wg opisu technicznego.

CZĘŚĆ 1

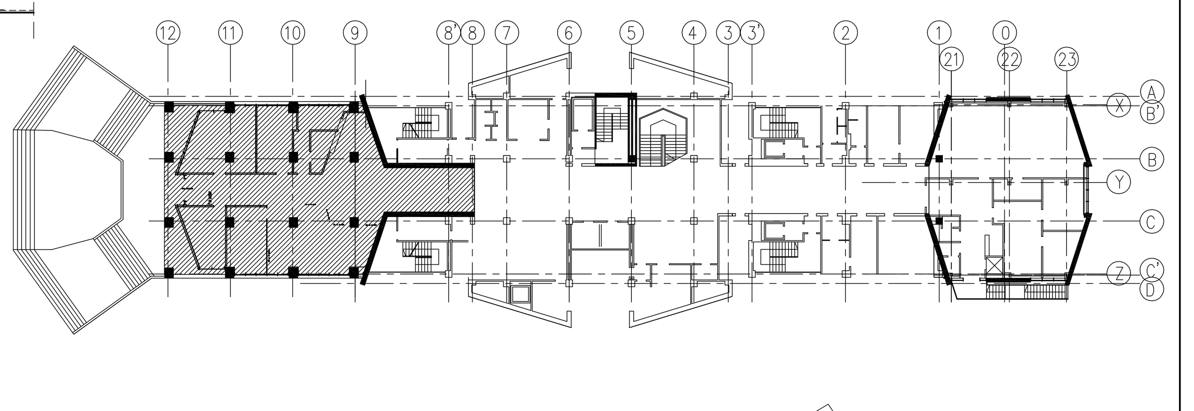

PROBUD Sp. z o.o.
33-100 TARNÓW, ul. Boya Żeleńskiego 4

Zespół autorski – spec. i nr upr.	Data i podpis	Nazwa i adres obiektu budowlanego	
mgr inż. Stanisław KARASIŃSKI upr. bud. w spec. konstr. – bud. nr 229/70 WBUiA Kraków mgr inż. Bogusław ZAJĄC	03.2008	ZABUDOWA PODCIENI BUDYNKU SĄDÓW I PROKURATUR W TARNOBRZEGU UL. HENRYKA SIENKIEWICZA 27 TARNOBRZEG	
		Stadium, opracowanie: PROJEKT WYKONAWCZY	Skala 1:50 1:25, 1:10
Sprawdził – spec. i nr upr. mgr inż. Włodzimierz PIASEK upr. bud. w spec. konstr. – bud. nr GT-IV-63/52/77	03.2008	Branża, instalacja: KONSTRUKCJA	Kod tomu K04
02507 00 K04 K20		Tytuł rysunku: KONSTRUKCJA SZKIELETOWA	Nr rys. K20

Kopiowanie lub udostępnianie osobom trzecim tylko za zgodą firmy PROBUD Sp. z o.o. Podstawa prawna: Ustawa o prawie autorskim i prawach pokrewnych (Dz. U. 1994r. nr 24 poz. 83) oraz przepisy o prawie wynalazczym.

P:\2007\Tarnobrzeg\02507_Sad\konstrukcja\02507_PW\02507_BZ\02507_K20_Fasady_PW.dwg